用于多种流体、多种用途的控制。

2PORT AIR OPERATE VALVE
SAB•SVB Series
Small,Smart

实现更加节能、更加紧凑化。SAB•SVB系列

Small,Smart小型化、紧凑化的追求。
由于采用新型流路形状的阀体，
和原来的产品相比，在同等性能条件下
控制气缸实现了大幅度紧凑化。

省功率・紧凑

消耗控制空气最大能够节约40%（※1），
控制气缸的尺寸（容积）最大减小了50%（※1）

※1.与原来的NAB系列相比较

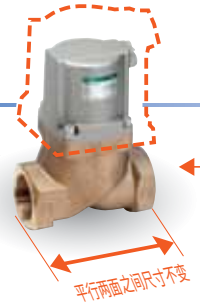

●控制气缸

外形和容积 最大约 50% 小型化。

空气消耗量 最大约 40% 节约

※阀体平行两面之间尺寸与原来产品NAB系列相同有互换性。

消耗功率下降 50%

消耗功率与原来相比，下降从4W→2W(DC电压)。

控制气缸的安装自由

可以在4个方向进行安装。

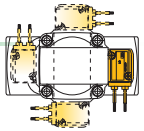

动作可靠、稳定

依靠外部先导空气驱动气缸的方式。动作可靠、稳定、抗污物能力强，可靠性高，可以安心使用。

能够在爆炸性环境中使用

SAB是完全空压操作构造，因此可以在爆炸性环境中使用。

系列丰富

对应于使用流体，阀体有两种材质类型（青铜和不锈钢）、密封件材质准备有4种类型（丁腈橡胶、氟橡胶、乙烯丙烯橡胶、聚四氟乙烯树脂）。另外，接管口径有13种类型，动作方式有3种类型，带电磁阀的气缸驱动也已经系列化。可以从丰富的机种中选择最佳的种类。

在蒸汽用阀上搭载电磁阀

新生的蒸汽用气动阀和电磁阀搭载型系列化。特别是原先商品化的电磁阀搭载型，由于采用了耐热材料和绝热材料实现了高技术。

在动作中抗杂物能力强、可以使用多种流体

水　空气・燃气　低真空　从蒸汽到高粘度流体・粉末混入流体等均能使用，用途・及其领域宽广。

SAB・SVB系列体系

机　种		适应流体	接管口径 8A	10A	15A	20A	25A	32A・F	40A・F	50A・F	65F	80F
2通阀												
SAB・SVB※W	New	水・液体用	●	●	●	●	●	●	●	●	●	●
SAB・SVB※A	New	空气・气体用	●	●	●	●	●	●	●	●	●	●
SAB・SVB※V	New	低真空用	●	●	●	●	●	●	●	●		
SAB・SVB※S	New	蒸汽用	●	●	●	●	●	●	●	●		

SAB•SVB Series
空压操作式2通阀

体系表

气控2通阀（气缸阀）

分类	机种名称	气口数	动作区分			接管口径														记载页
			常闭	常通	双作用	Rc1/4	Rc3/8	Rc1/2		Rc3/4	Rc1	Rc1 1/4	32 法兰	Rc1 1/2	40 法兰	Rc2	50 法兰	65 法兰	80 法兰	
空气操作类型	水・液体用 SAB※W	2通阀	●	●	●	●	●	●		●	●	●	●	●	●	●	●	●	●	1
	空气・气体用 SAB※A		●	●	●	●	●	●		●	●	●	●	●	●	●	●	●	●	5
	低真空用 SAB※V		●	●	●	●	●	●		●	●	●	●	●	●	●	●			11
	蒸汽・水・空气用 SAB※S		●	●	●	●	●	●		●	●	●	●	●	●	●	●			15
电磁阀搭载类型	水、液体用 SVB※W		●	●		●	●	●		●	●	●	●	●	●	●	●	●	●	19
	空气・气体用 SVB※A		●	●		●	●	●		●	●	●	●	●	●	●	●	●	●	23
	低真空用 SVB※V		●	●		●	●	●		●	●	●	●	●	●	●	●			29
	蒸汽・水・空气用 SVB※S		●	●		●	●	●		●	●	●	●	●	●	●	●			33

关于流量特性的表示方法

1．流量特性的表示

样本内规格栏中的流量表示表示如下。

对象元件	表 示	单 位	规 格
空压元件	按照新JIS标准表示	C、b	ISO 6358：1989「空压、压缩性流体用元件的流量特性的试验方法」 JIS B 8390：2000（ISO 6358 翻译）
	按照原先的表示	S	JIS B 8373：1993「空压用2通阀」 JIS B 8374：1993「空压用3通阀」 JIS B 8375：1993「空压用4・5通阀」 JIS B 8379：1995「空压消声器」
		Cv	ANSI(NFPA)T3. 21. 3：1990
流体控制元件	按照新JIS标准表示	Cv	IEC 60534-2-3：1997「工业工艺用过程阀-第2部：流体流量-第3部：试验程序」 JIS B 2005-2-3：2004（IEC 60534-2-3 翻译） JIS B 8471：2004「水用电磁阀」 JIS B 8472：1994「蒸汽用电磁阀」 JIS B 8473：1994「气体用电磁阀」
	按照原先的表示		

2．空压元件解说

空压元件的流量特性一直是以有效截面积S和容量系数Cv表示的。JIS改版后（JIS B 8390：2000）、是用声速导率C和临界压力比b来表示。

●声速导率C：　将雍塞流状态的元件通过的质量流量除以上限绝对压力与标准状态的密度的乘积所得的商。（声速导率）
S　5．OC（按照C，以前所用的尺寸校准还是可用的。）

●临界压力比b：　比这个数值小的时候，将成为雍塞流的压力比（下流压力/上流压力）（临界压力比）

●有效截面积S(㎟)：　安装了气罐的元件，从中放出雍塞流状态的空气时，由气罐内压力变化计算导出的摩擦和无节流的理想节流的截面积。

※雍塞流：相对于下流压力，上流压力要高一些，在元件的某一部分，雍塞流速度达到声速的流动。气体的质量流量与上流压力成正比，而与下流压力没有关系。（雍塞流）

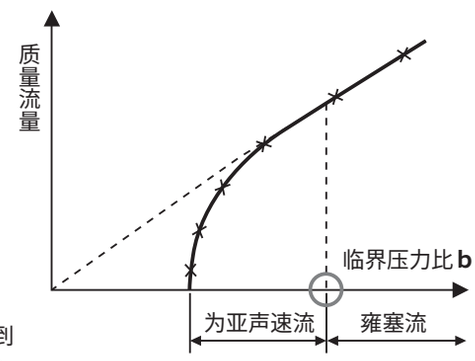

图1 相对上流压力的质量流量特性

流量计算公式

按照实用单位，表示如下：

$$\frac{P_2+0.1}{P_1+0.1} \leqq b \text{ 的时候，为雍塞流}$$

$$Q=600\times C\,(P_1+0.1)\sqrt{\frac{293}{273+t}} \quad \cdots\cdots\cdots\cdots\cdots\cdots (1)$$

$$\frac{P_2+0.1}{P_1+0.1} > b \text{ 的时候，为亚声速流}$$

$$Q=600\times C\,(P_1+0.1)\sqrt{1-\left[\frac{\frac{P_2+0.1}{P_1+0.1}-b}{1-b}\right]^2}\sqrt{\frac{293}{273+t}} \quad \cdots\cdots\cdots\cdots\cdots\cdots (2)$$

Q：空气流量［dm^3/min(ANR)］，SI单位的dm^3（立方分米）用ℓ（升）表示也可。
$1dm^3=1ℓ$
C：声速导率［dm^3/(s・bar)］
b：临界压力比［－］
P_1：上流压力［MPa］
P_2：下流压力［MPa］
t：温度［℃］

进行有效截面积S计算的时候，因C=S/5，由上式求得的C数值，代入此式可以求出。
亚声速的场合，将b=0.5代入（2）式，即可求得。

3．流体控制元件解说

流体控制元件的流量特性以前是采用容量系数Cv来进行表示的。按照旧的IEC标准，趋向于使用国际标准单位，把原来的容量系数Cv变更为容量系数Av。但是「JIS B 2005-2-3：2004」的修改中消减了过程阀容量系数修改为Av的数值，只有Kv和Cv两类。因此流体控制元件的流量特性仍然以原来的Cv来表示。关于Av的数值只在必要时进行换算列出作为参考。

●容量系数Cv： 虽然是非国际单位的调节阀容量系数，但在国际上得到广泛运用。压力差为1psi时，把流动在阀门（测试元件）中的40~100 ℉上水流量以U.S.gal来进行表示数值。

$$Cv = Q\sqrt{\frac{\rho}{\rho w}\frac{1}{\triangle P}} \quad \cdots\cdots\cdots\cdots\cdots\cdots (3)$$

Cv ：容量系数
Q ：流量［U.S.gal/min］（1U.S.gal/min＝6,309×10^{-5} m^3/s）
ρ ：流体密度［1b/ft^3］（1b/ft^3＝16,018kg/m^3）
ρw：40 ℉～100 ℉（4 ℃～38 ℃）的水的密度［1b/ft^3］
△P：压力差［psi］（1psi＝6.8948kPa）

●**容量係数** Av： 容量系数Av：压力差为1Pa时，把流动在阀门（测试机器）中的上水流量以m3/s来进行表示数值。可按照下式进行

$$Av = Q\sqrt{\frac{\rho}{\triangle P}} \quad \cdots\cdots\cdots\cdots\cdots\cdots (4)$$

Av ：容量系数［m^2］
Q ：流量［m^3/s］
ρ ：流体密度［kg/m^3］
△P：压力差［Pa］

流量计算公式

按照实用单位用下式表示。

●容量系数Cv
液体的场合：

$$Q = 45.16\ Cv\sqrt{\frac{\triangle P}{G}} \quad \cdots\cdots\cdots\cdots\cdots\cdots (5)$$

Cv ：流量系数
Q ：流量［ℓ/min］
△P：压力差［MPa］
G ：比重［水 G＝1］

蒸汽的场合：

$P_2 \leq \frac{P_1}{2}$ 的场合 $$W = \frac{97\ Cv\ P_1}{K} \quad \cdots\cdots\cdots\cdots\cdots\cdots (6)$$

$P_2 > \frac{P_1}{2}$ 的场合 $$W = \frac{194\ Cv\sqrt{(P_1 - P_2)\ P_2}}{K} \quad \cdots\cdots\cdots\cdots (7)$$

Cv ：流量系数
W ：流量［kg/h］
P_1 ：1次侧绝对压力［MPa］
P_2 ：2次侧绝对压力［MPa］
K ：（1＋0.0013ts） ts：过热度
（饱和蒸汽 K＝1）

流量计算公式

按照使用单位可用下试表示。

●容量系数 Av

液体的场合：

$$Q = 1.9 \times 10^6 Av \sqrt{\frac{\triangle P}{G}} \quad \cdots\cdots (8)$$

Q ：流量［ℓ/min］
Av ：容量系数［m^2］
△P：压力差［MPa］
G ：比重［水＝1］

蒸汽的场合：

$$Q = 8.1 \times 10^6 Av \sqrt{\triangle P(P_2 + 0.1)} \quad \cdots\cdots (9)$$

Q ：流量［kg/h］
Av ：容量系数［m^2］
△P：压力差［MPa］
P_1 ：上流压力［MPa］：$\triangle P = P_1 - P_2$
P_2 ：下流压力［MPa］

容量系数的换算

$$Av = 28 \times 10^{-6} Kv = 24 \times 10^{-6} Cv \quad \cdots\cdots (10)$$

Kv ：压力差为1bar时，把流动在阀门内的温度为5~40℃的上水流量以m3/h来进行表示数值。
Cv ：压力差为1lbf/in^2（psi）时，把流动在阀门内的温度为60 ℉的上水流量以USgal/min来进行表示数值。
空气用的Kv、Cv由于试验方法不同，采用的数值也不一致。

控制元件

为了安全使用本元件

请在使用之前必须阅读本章

在设计和制作使用本公司产品的装置的场合，请检查装置的机械结构、水控制回路以及控制这些回路的电气控制的运行系统的安全性能否确保。使用方具有制作安全装置的义务。

为了安全使用本公司的产品，产品的选定以及使用和处理、还有适当的保养和管理是重要的。

为了确保装置的安全性，请必须遵守以下警告和注意事项。

另外，检查装置上的确保安全性的设施，希望您能够制作出具有安全性的装置。

警告

1 本产品是按照通用产业机械用装置・部件进行设计和制造的。因此，处理时请使用具有充分知识和经验的人员。

2 请在产品规格范围内使用本产品。

本产品在规格规定的范围外使用或者在室外使用，或者在以下所示环境范围内使用的场合，能否使用请与本公司协商。另外，请绝对不要对本产品进行改造或再加工。

❶原子能、铁路、航空、船舶、车辆、医疗器械、饮料食品等直接接触的元件和用途，以及娱乐元件、紧急切断回路、压力机械、制动器回路、安全对策等有安全性要求的用途的使用。

❷预想对人身、财产又较大影响特别要求安全的用途方面的使用。

3 联系装置设计、管理等有关的安全性能，请必须遵守相关的团体规格和法规。

ISO4414、JIS B 8370（空压系统通则）

高压气体保安法、劳动安全卫生法和其它安全规则、团体规则和法规等。

4 在确认安全之前绝对不要处理本产品以及将其从配管、元件上拆卸下来。

❶ 元件的点检和装备请在确认与本产品有关的所有系统均是安全的前提下才能进行。

❷ 运行停止时，请注意有局部高温或带电的可能。

❸ 元件的点检和整备请在作为能源的供给空气以及供给水、并在该设备切断电源、系统内的压缩空气排气干净的情况下小心进行并注意漏水和漏电。

❹ 使用空压元件的机械或装置在启动或再启动时，请注意确认防止飞出的装置系统的安全确保

5 为了防止事故，务必请遵守以下的警告和注意事项。

■这里显示的注意事项中，注意事项的次序是按照「危险」「警告」「注意」进行区别的。

危险: (DANGER) 限定于处理错误时，预想会产生人身死亡、或重伤的危险状态，而且危险发生时的紧急性（急迫的程度）高的场合。

警告: (WARNING) 处理错误时，预想会产生人身死亡、或重伤的危险的场合。

注意: (CAUTION) 处理错误时，预想会产生人身轻伤或造成物质损伤的危险的场合。

另外，「注意」中记载的事项，按照具体状况也有与重大结果联系的可能性。
请务必遵守所有记载的重要内容。

为了确保安全

控制元件　警告、注意事项

使用前请务必阅读本章

设计·选定时

1.为了安全的设计

警告

■本样本记载的阀门不是设计用作紧急切断阀等确保安全的阀门。在上述的场合，请使用其它能够确保安全的手段再使用。

■为了防止本产品故障时不对人员和物体产生坏的影响，请预先实施必要的措施。

注意

■关于其它从元件泄漏的电流
可编程控制器等电磁阀动作的时候，可编程控制器输出的泄漏电流应控制在以下规格范围之内，否则会造成误动作。

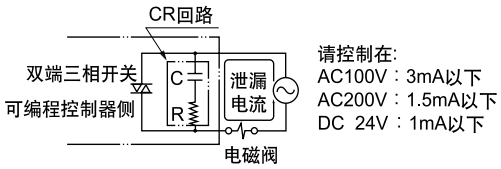

■关于液封
液体流动的场合，形成的液体封闭回路受温度变化的影响，压力会上升，有时会不动作。在设计上设置溢出阀，避免形成液体封闭回路。

■关于振动
请在没有震动的场所安装使用。

2.使用流体

警告

■关于使用流体
①请不要使用样本记载的规格规定使用流体以外的流体。
②按照控制流体检验清单（卷头14）确认产品与所用流体的适合性的基础上，再使用。
③因机种不同，由于阀门动作时内部部件的摩擦，会产生摩擦粉末，有时会流入阀门的2次侧，这点请注意。
④使用的流体有时包含粉体、渣滓或异物质量差的场合，活塞杆的密封件（MY密封件）的寿命会显著降低。
活塞杆的密封件的密封性能失去后，在气缸中流动的液体泄漏，逆流进入先导空气配管仲，有时会损坏空气回路的元件。
请采用定期保养或适当的对策。

■关于特殊流体用的润滑脂
在气缸阀门中的活塞杆密封部位涂有润滑脂。使用特殊流体的场合，请指定使用的润滑脂。
〈例〉氧气……氟化润滑脂
中真空……硅润滑脂
食品用流体……凡士林
涂装用干燥空气……凡士林

■关于流体温度
请在使用流体温度范围内使用。

注意

■关于外部先导空气
①冷凝水对策—压缩空气中含有大量冷凝水（水、氧化油、焦油和异物）。这些是显著降低压缩空气元件可靠性的主要原因。作为冷凝水的对策，使用二次冷却器、干燥器等除湿，是用过滤器除去异物，使用除焦油过滤器除去焦油，这样来改善空气的质量（净化空气）。
②使用时无给油系列可以不使用润滑油。不需要注油器。但一旦给油，请连续给油不得中断。润滑油使用透平油一种ISOVG32(#90)相当品。
③过滤器上安装的过滤网情使用滤芯5μm以下的物品。

3.使用环境

警告

■SVB系列不能在具有爆炸性气体的环境中使用。若要在爆炸性环境中使用，请变更为SAB机种系列并预备其它防爆电磁阀的先导空气回路。

■请不要在有腐蚀性气体侵入构成材料的环境中使用。

■请不要在发热体附近或受到辐射热的场所使用。

■请在规定的使用环境温度范围内使用。

■寒冷地带使用的场合，请进行适当的防止冻结的对策。
电磁阀等绝热材料施工的场合，请不要对线圈部分进行施工。

■请实施样本记载的规格的保护构造所需的适当的防护对策。但是室外使用的场合请另行协商。

■在有油、以及焊接时飞溅的场所使用时请采用适当的防护对策。

■周围灰尘较多的场合，请将排气气口的消声器以及弯管接头向下安装，避免灰尘进入。

■在有水滴的场合，请采用适当的防护对策。

4.使用方法

警告

■通电时或刚通电后请不要让身体或手接触线圈或调节器部位。
电磁阀的线圈和电磁阀先导部位在通电时会发热。有的产品直接接触这些部位会引起烫伤，这点请注意。

■通电时，电气配线连接部位（裸充电部位）请不要让身体或手接触。有触电的危险。
通电时身体或手接触电气配线连接部位有触电的危险。

■请在最高使用压力和最高动作压力差范围内使用。

⚠注意

■请不要用脚踩阀门或在阀门上悬挂重物。

■连续通电或低频率使用的场合请与我公司协商。

■一个月以上未使用的场合，运转前请进行试运行。

■水或温水流过后，1个月以上不用时，请将残留于内部的水、温水全部除去。水、温水残留于内部会生锈产生动作不良或泄漏。
残留水分不能除去的场合，为了能够正常使用，请请每日数次通水动作。

5.确保保养间隙

⚠注意

■请确保保养和点检的间隙。

安装·组装·调整时

1.安装

⚠注意

■经常阅读操作说明书，在理解内容的基础上安装产品。

■电磁阀类型的场合，安装时请不要对线圈部位施加外力。

■安装后请确认配管泄漏和电线连接的有无正确进行安装。

2.配管

⚠注意

■配管螺纹的长度请保持有效螺纹的长度。并且在螺纹的前端加工半个螺距的倒角。

■配管前进行0.3MPa的空气吹风将管内垃圾、铁锈、密封带等异物除去。

■配管时使用的密封剂（密封带、凝胶状密封剂）过多时会进入产品的内部形成动作不良的原因。

■密封剂在配管材料上涂敷或缠卷的场合，请在管端留出螺纹部位1.5～2个螺牙的距离再进行涂敷或缠卷。

■流体中的垃圾、异物妨碍产品的正常机能。大致标准是设置水80目，空气5μm以下的过滤器。

■产品与配管连接的场合，请正确连接供给气口等。

■不要利用电磁阀进行配管作业。有可能损坏电磁阀。（电磁阀搭载的场合）

■为了便利保养和修理，设置旁通回路的同时，请使用活管接头进行配管。

■罐内流体进行控制的场合，请在罐底略上部位进行配管。

■SAB、SVB系列配管时，请注意阀体侧和先导式操作侧的供气气口。

型　　号	阀体侧供气气口	先导操作侧供气气口
SAB1W	A	X
SAB2W	A	Y
SAB3W	A	X和Y
SAB1A	B	X
SAB2A	A	Y
SAB3A	A或者B	X和Y
SAB1V	A	X
SAB2V	A	Y
SAB3V	A	X和Y
SAB1S	B	X
SAB2S	A	Y
SAB3S	A或者B	X和Y
SVB1W	A	P
SVB2W	A	P
SVB1A	B	P
SVB2A	A	P
SVB1V	A	P
SVB2V	A	P
SVB1S	B	P
SVB2S	A	P

注1) SAB $\frac{1}{3}$V、SVB $\frac{1}{2}$阀体侧供气气口中请将气室（真空保持侧）与A气口连接。

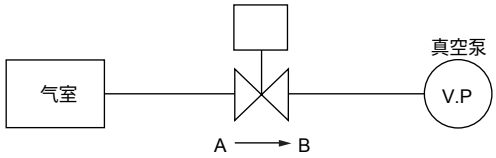

但是，在真空破坏时使用的场合，请将加压侧作为A气口。

■水用气缸阀驱动油压缸的场合，若气缸侧阀门的B气口配管的话，阀门的B气口和配管中的压力上升，在阀体上施加过大的力，考虑会引起破损。因此在阀门的A气口进行气缸侧的配管。

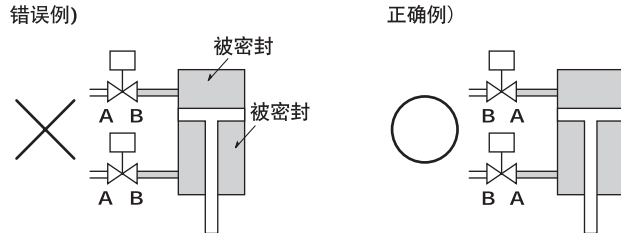

■使用蒸汽的场合，流体有可能发生外部泄漏，因此，请设置倾斜的配管或蒸汽疏水器等设施除去冷凝水防止配管内的生锈。

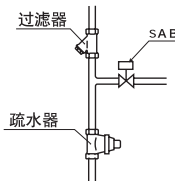

■配管时的紧固力矩请参照下表。

《产品・阀体部位的配管》

配管的公称直径	配管紧固力矩的推荐值（Nm）
Rc1/4	23～ 25
Rc3/8	31～ 33
Rc1/2	41～ 43
Rc3/4	62～ 65
Rc1	83～ 86
Rc1 1/4	97～100
Rc1 1/2	104～108
Rc2	132～136

■先导空气配管的紧固力矩请参照下表。

配管的公称直径	配管紧固力矩的推荐值（Nm）
Rc1/8	7～9

3.配线

⚠注意

■请在允许电压范围内使用。允许电压范围外使用会形成动作不良和线圈损伤的原因。

■为了电气设备的保养，请在控制回路侧使用保险丝等断路器。

■电气回路系统中螺线管的浪涌有影响的场合，请使用带浪涌吸收器（选择项）的元件，或者请将浪涌吸收器与螺线管并列接入。

■配线用的电线作为大致标准是使用截面积0.5mm^{2}以上的电线。另外请不要对导线施加额外的力。

■防爆用的电磁阀的场合，以防爆指南为基础进行配线作业。

■采用不发生接点打颤的开关回路，延长电磁阀、电动阀的使用寿命。

■电磁阀搭载型场合的配线

①DIN端子箱、T型端子箱的连接方法请参照卷头第13页。

②DIN端子箱的外部导线引入口的螺纹尺寸从Pg9变更为G1/2时，对应的接插件是如下的另购的接插件。

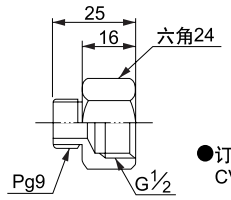

●订货型号：
CVS2-CONNECTOR-F4-202936

③线圈的方向可以旋转180°希望反向连接电气接线方向的场合，只要回转线圈即可。另外线圈拆卸时请充分注意，不要遗失内部部件。

使用·维护时

1.保养·点检

⚠警告

■为了保证产品在最佳状态下使用，定期点检随使用频率不同而异，通常请每半年一次。

⚠注意

■保养、点检在仔细阅读操作说明书，理解内容的基础上进行作业。

■保养之前务必切断电源，卸除流体和压力。

■请注意过滤器滤网的堵塞。

■先导空气压力

先导空气压力请在规格范围内使用。
特别是SAB、SVB系列的常通型以及双作用动作型的先导空气压力轻按以下图进行设定。右图设定范围以下使用时，会发生密封不良的现象。

先导空气不能管理的场合，推荐使用常闭型的型号选定。

●SAB$^{2W}_{3A}$V 先导空气・SVB2$^{W}_{A}$V 先导空气

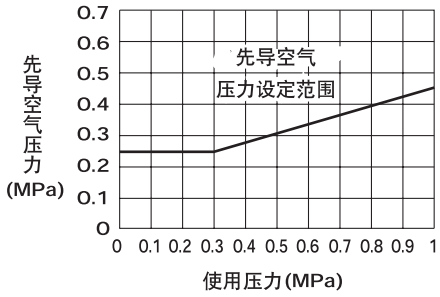

●SAB$^{2}_{3}$S 先导空气・SVB2S先导空气

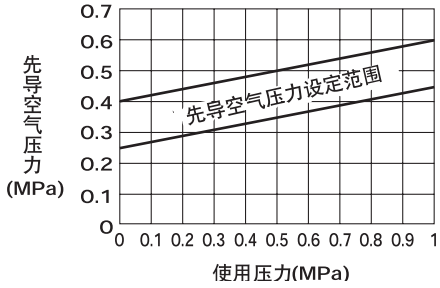

2.拆卸和组装

⚠警告

■气缸盖内有弹簧内置。
在拆卸中，有可能致使弹簧飞出而造成伤害，因此请充分注意。
另外NC（常闭）型中，为了避免弹簧的飞出，使用C型挡圈。请千万不要将C型挡圈拆除。

⚠注意

■清洗部件的场合，请使用中性溶剂等洗净液。
（但是需要更换橡胶部件，因为有膨润的可能。）

■关于易损部件有不明之处请协商解决。

⚠注意

■先导电磁阀的组装要领（电磁阀搭载型的场合）

先导电磁阀的拆卸后的场合，按照以下的要领进行组装。

①线圈侧

・拆卸时
松开带十字槽的半圆头小螺钉，请将线圈组件取出。
这样就能将外弹簧、阀芯组件、O形圈取出。

・再组装时
顺序组装O形圈、阀芯组件、外弹簧、线圈组件，
请用紧固力矩0.7~1.1N・m对带十字槽的半圆头小螺钉进行紧固。

②盖子侧

・拆卸时
松开带十字槽的半圆头小螺钉，请将盖子取出。
这样就能将阀体弹簧、阀体导向组件、O形圈取出。

・再组装时
顺序组装O形圈、阀体导向组件、阀体弹簧、盖子，
请用紧固力矩0.7~1.1N・m对带十字槽的半圆头小螺钉进行紧固。

注1：拆卸后，请注意不要将弹簧等构成部件遗失。

注2：线圈组件可以进行180°方向变更。请松开带十字槽的半圆头小螺钉后进行变更。

注3：为了润滑的目的，阀芯上已经涂敷了透平油。

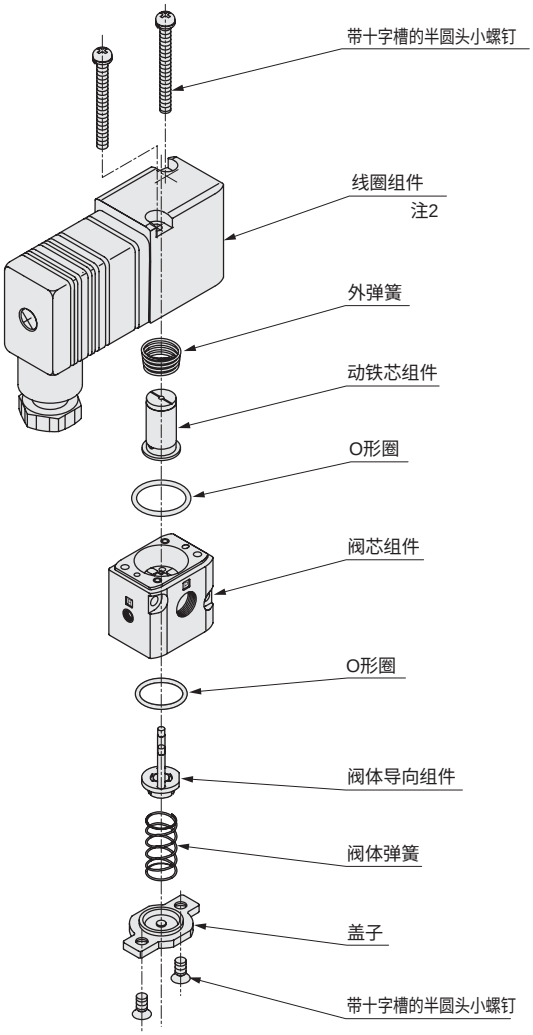

■CVSE用先导电磁阀（控制器组装组件）型号

CVSE2－ACTUATOR－0 [ ][ ]※1 －额定电压

※1栏中请指示线圈选择项的符号。

■关于密封圈的方向性（电磁阀搭载型的场合）

密封圈有方向性。拆卸后的场合，请先确认方向后再组装。

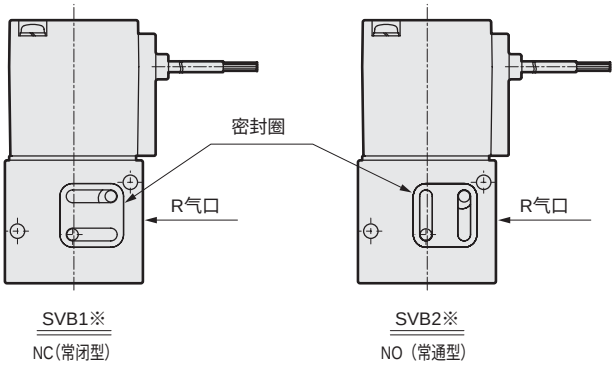

⚠端子箱的接线方法

■DIN端子箱(Pg9)、带指示灯的DIN端子箱(Pg9)

①橡胶绝缘软线请使用以下软线。
·软线外径：φ4.5～φ7；公称截面积：0.75mm²。
②在橡胶绝缘软线的导线上插入铜线压紧端子，进行端子的铆接。端子箱的端子螺钉尺寸是M3。
③螺钉的紧固力矩如下。

·螺钉紧固力矩…0.5Nm
·端子螺钉紧固力矩…0.5Nm

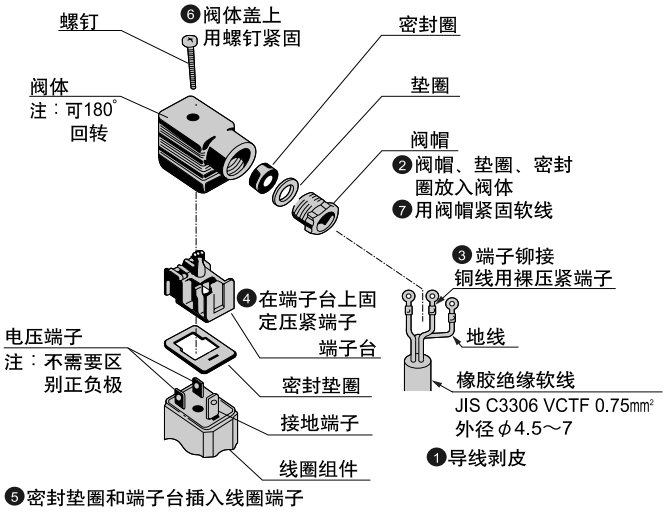

请按照 ❶ ～❼ 的作业顺序进行配线。

※端子台从阀体中取出，回转180°再压入阀体则导线取出的方向就可以变更。

■T型端子箱(G1/2)、带指示灯的T型端子箱(G1/2)

①橡胶绝缘软线请使用以下软线。
·公称截面积：0.75mm²
②在橡胶绝缘软线的导线上插入铜线压紧端子，进行端子的铆接。端子箱的端子螺钉尺寸是M3。
③螺钉的紧固力矩如下。
·螺钉紧固力矩…0.5Nm
·端子螺钉紧固力矩…0.5Nm

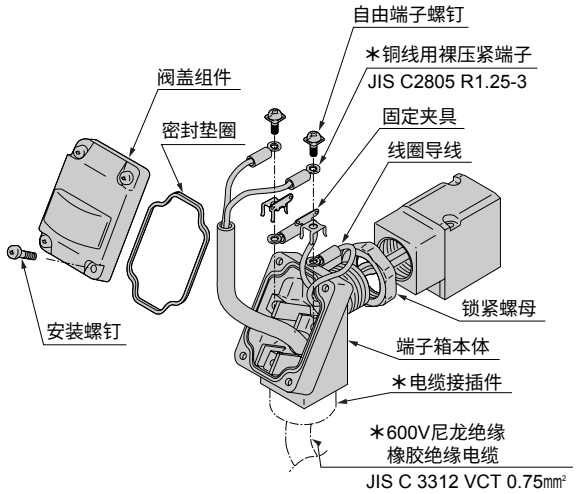

带∗符号的产品不含在本公司的产品中。

※T型端子箱的方向变更

对交货时的端子箱方向进行变更的时候请按照以下顺序进行作业。
①用工具（活动扳手或扳手）将T型端子箱的平行两面宽度（25）夹紧，反时针方向旋转松开。
②松开锁紧螺母；
③将T型端子箱置于希望的位置，往前15°左右，按照紧固方向（顺时针方向）旋转。
④用手将锁紧螺母轻轻紧固，到线圈侧。
⑤用工具将T型端子箱的平行两面宽度夹紧，旋转紧固大约15°左右，到希望的位置。

注：从交货时的位置朝紧固方向进一步变更端子箱的场合，请限于1/2圈以内。

控制流体检查清单

●：可以使用　▲：在一定条件下可以使用　×：不可以使用　－：没有使用的先例
※1:所谓在一定条件下可以使用是指适合于流体名称后面（ ）中指明的条件。

材质组合	阀体材料	青铜				不锈钢			
流体名称	密封材料	NBR	FKM	EPDM	PTFE	NBR	FKM	EPDM	PTFE
A 乙炔		▲	▲	×	▲	●	●	×	●
亚麻仁油		●	●	－	●	●	●	×	●
氩		●	●	－	●	●	●	－	●
B 乙二醇		●	●	●	●	●	●	●	●
AE剂		▲	▲	×	▲	●	●	×	●
C 臭氧（浓度应很低。只有数ppm以下）		×	×	×	×	×	▲	▲	●
D 汽油（纯粹的汽油）		×	▲	×	●	×	▲	×	●
E 甘油		－	－	－	－	●	●	●	●
甲酚		－	－	－	－	×	●	×	●
F 轻油		●	●	×	●	●	●	×	●
硅酸苏打水溶液		●	●	●	●	●	●	●	●
G 重油A（加入添加剂的场合，推荐使用FKM）		▲	●	×	●	▲	●	×	●
重油B		●	●	×	●	●	●	×	●
重油C		×	●	×	●	×	●	×	●
纯水		－	－	－	－	×	●	－	●
硅油		×	●	－	●	×	●	－	●
H 氢氧化钠		×	×	×	×	▲	×	●	●
氢气（不可高温使用。作为防爆对象请使用启动方式。）		●	●	●	●	●	●	●	●
I 肥皂水		－	－	－	－	●	●	●	●
J 二氧化碳气体		●	●	●	●	●	●	●	●
碳酸水		－	－	－	－	▲	▲	●	▲
K 氮气		●	●	●	●	●	●	●	●
L 天然气		●	●	－	●	●	●	－	●
M 煤油		●	●	×	●	●	●	×	●
N 丙烷气		●	●	×	●	●	●	×	●
按机种选择项的有无 ☆：标准品 ○：有选择项	SAB1•2•3、SVB1•2	☆	○	○	－	○	○	○	－
	SAB1S•2S•3S、SVB1S•2S	－	－	－	☆	－	－	－	☆

⚠ 注意

这个检查清单是基于本公司的实际业绩作成的。作为参考而不是保证。
使用前务必请通过实验确认其充分的适应性。

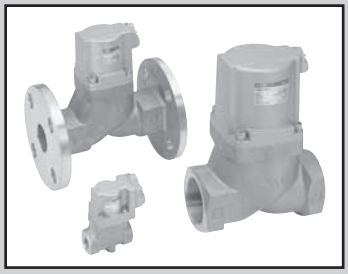

气控式2通阀
（气缸阀）

SAB※W Series

●NC（常闭）型、NO（常通）型、双作用动作型
●接管口径：Rc1/4~Rc2、32~80法兰
●使用流体：水、没有腐蚀性的液体

JIS符号

●NC（常闭）型

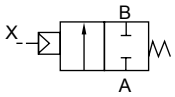

●NO（常通）型

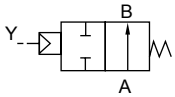

●双作用动作型

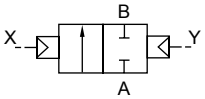

通用规格

项目		SAB1W	SAB2W	SAB3W
动作区分		NC（常闭）型	NO（常通）型	双作用动作型
使用流体		水・没有腐蚀性的液体（※1）		
流体粘度	mm^2/s	500以下		
动作压力范围	MPa	0～0.7（※2）	0～1	
耐压（水压）	MPa	2.0		
流体温度	℃	－10～60（不得冻结）（※3）		
环境温度	℃	－10～60		
阀座泄漏	cm^3/min	0（水压时）		
安装姿态		随意		
水锤数值	MPa	1以下（根据水管方法）		

※1：控制流体的检查清单请参阅卷头第14页。
※2：但是，按照类型而异，因此请参照各个机种规格的动作范围。
※3：对于氟橡胶的密封材料（FKM）是-10~90°C。

按照机种规格

项目 / 机种型号	接管口径	通孔直径（mm）	Cv数值	动作压力范围（MPa）			先导空气压力（MPa）			先导接管口径	质量（kg）		
				NC型	NO型	双作用型	NC型	NO型	双作用型		NC型	NO型	双作用型
SAB※W-8A	Rc 1/4	10	2.3	0～0.7	0～1		0.35～0.7	（※1）		Rc 1/8	0.3		
SAB※W-10A	Rc 3/8	10	2.6								0.3		
SAB※W-15A	Rc 1/2	15	5.6								0.6		
SAB※W-20A	Rc 3/4	16	8								0.8		
SAB※W-25A	Rc 1	20	12								1.1		
SAB※W-32A	Rc 1 1/4	26	20	0～0.5	0～1		0.25～0.7	（※1）			2.3	2.2	2.2
SAB※W-32F	32法兰	26	20								5.3	5.2	5.2
SAB※W-40A	Rc 1 1/2	32	32								3.4	3.2	3.2
SAB※W-40F	40法兰	32	32								6.5	6.3	6.3
SAB※W-50A	Rc 2	42	50								5.5	5.2	5
SAB※W-50F	50法兰	42	50								9.4	9.1	8.9
SAB※W-65F（※2）	65法兰	65	70								20.5	19	18
SAB※W-80F（※2）	80法兰	79	100								25	23	22

※1：关于NO型 双作用动作型的先导空气压力，请参阅卷头第10页。
※2：接管口径65法兰和80法兰是按订单生产产品。

型号表示方法

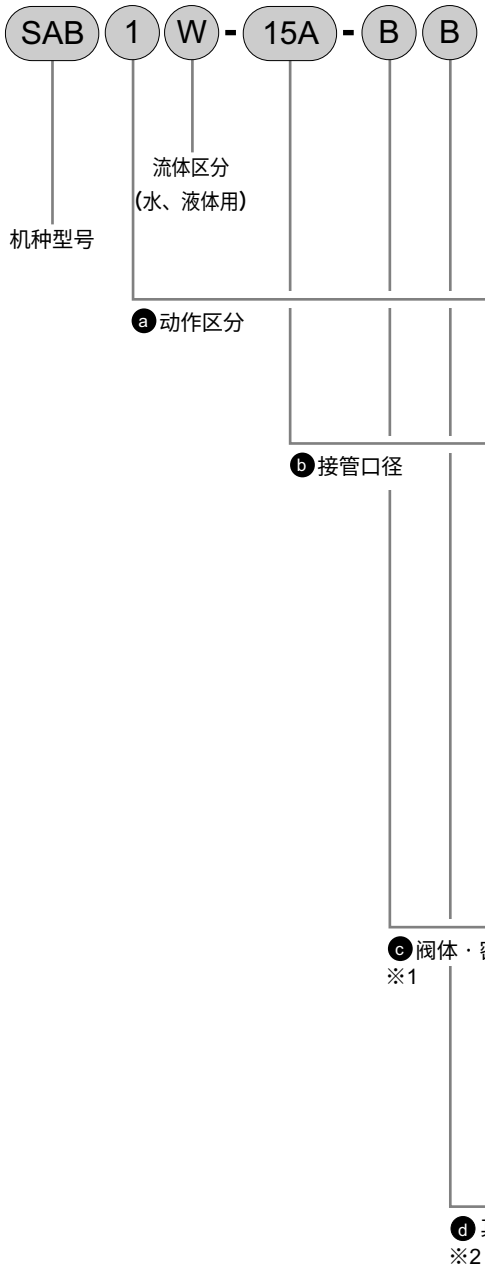

符号	内　容
ⓐ 动作区分	
1	NC（常闭）型
2	NO（常通）型
3	双作用动作型

ⓑ 接管口径	
8A	Rc 1/4
10A	Rc 3/8
15A	Rc 1/2
20A	Rc 3/4
25A	Rc 1
32A	Rc 1 1/4
32F	32法兰
40A	Rc 1 1/2
40F	40法兰
50A	Rc 2
50F	50法兰
65F	65法兰（按订单生产）
80F	80法兰（按订单生产）

ⓒ 阀体・密封材质组合			
		阀体	密封
0	标准	青铜	丁腈橡胶
B	选择项	青铜	氟橡胶
P		青铜	乙烯、丙烯橡胶
D		不锈钢	丁腈橡胶
E		不锈钢	氟橡胶
R		不锈钢	乙烯、丙烯橡胶

ⓓ 其它选择项	
无符号	没有选择项
B	安装板

⚠ 型号选定时的注意事项

※1：接管口径65F、80F的场合，阀体、密封材质组合符号仅限于O、B。
　　但是阀体的材质是铸铁。
※2：安装板（ⓓ项B）仅限于安装接管口径8A~32A。

《型号表示例》

SAB1W-15A-BB

机种：SAB
ⓐ 动作区分　　：NC（常闭）型
ⓑ 接管口径　　：Rc 1 / 2
ⓒ 阀体・密封材质组合
　　：阀体青铜、密封氟橡胶
ⓓ 其它选择项　　：带安装板

内部构造和部件清单

●SAB1W

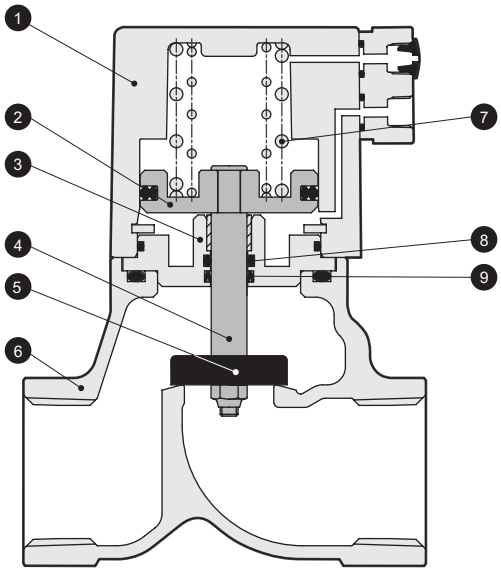

编号	部件名称	材　　质	
1	气缸盖	ADC12	铝压铸件
2	活塞	A2017	铝
3	适配器	C3604(SUS304)	黄铜(不锈钢)
4	活塞杆	SUS304	不锈钢
5	主阀芯	NBR(FKM、EPDM) SUS304	丁腈橡胶(氟橡胶、乙烯丙烯橡胶) 不锈钢
6	阀体	CAC406(SCS13)	青铜铸件(不锈钢铸件)
7	弹簧	SWP	琴钢丝
8	O形圈	NBR(FKM、EPDM)	丁腈橡胶(氟橡胶、乙烯丙烯橡胶)
9	MY型密封件	NBR(FKM、EPDM)	丁腈橡胶(氟橡胶、乙烯丙烯橡胶)

( )内是选择项。
65F、80F的阀体材质是FC250(铸铁)、主阀体材质是FKM。

外型尺寸图

●SAB※W－8A～50A(Rc螺纹旋入类型)

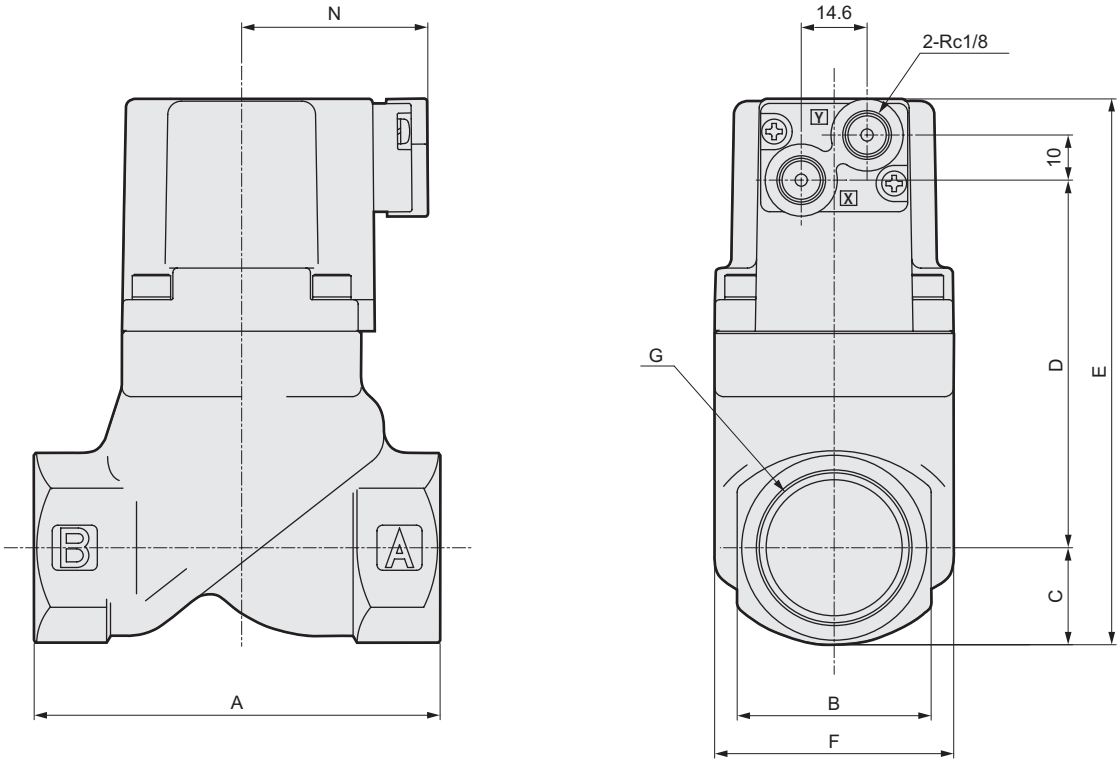

型 号	A	B	C	D	E	F	G	N
SAB※W-8A	50	24	12	41.5	71.5	32	Rc1/4	37
SAB※W-10A							Rc3/8	
SAB※W-15A	71	28	14.5	61.5	94	43	Rc1/2	38
SAB※W-20A	80	35	17.5	71	106.5	43	Rc3/4	38
SAB※W-25A	90	43	21	81.5	120.5	53	Rc1	41.5
SAB※W-32A	125	55	27.5	109.5	155	63	Rc1 1/4	46
SAB※W-40A	140	61	30.5	130.5	179	77	Rc1 1/2	53
SAB※W-50A	160	76	38	164	220	95	Rc2	61

外形尺寸图

●SAB※W－32F～80F（法兰类型）

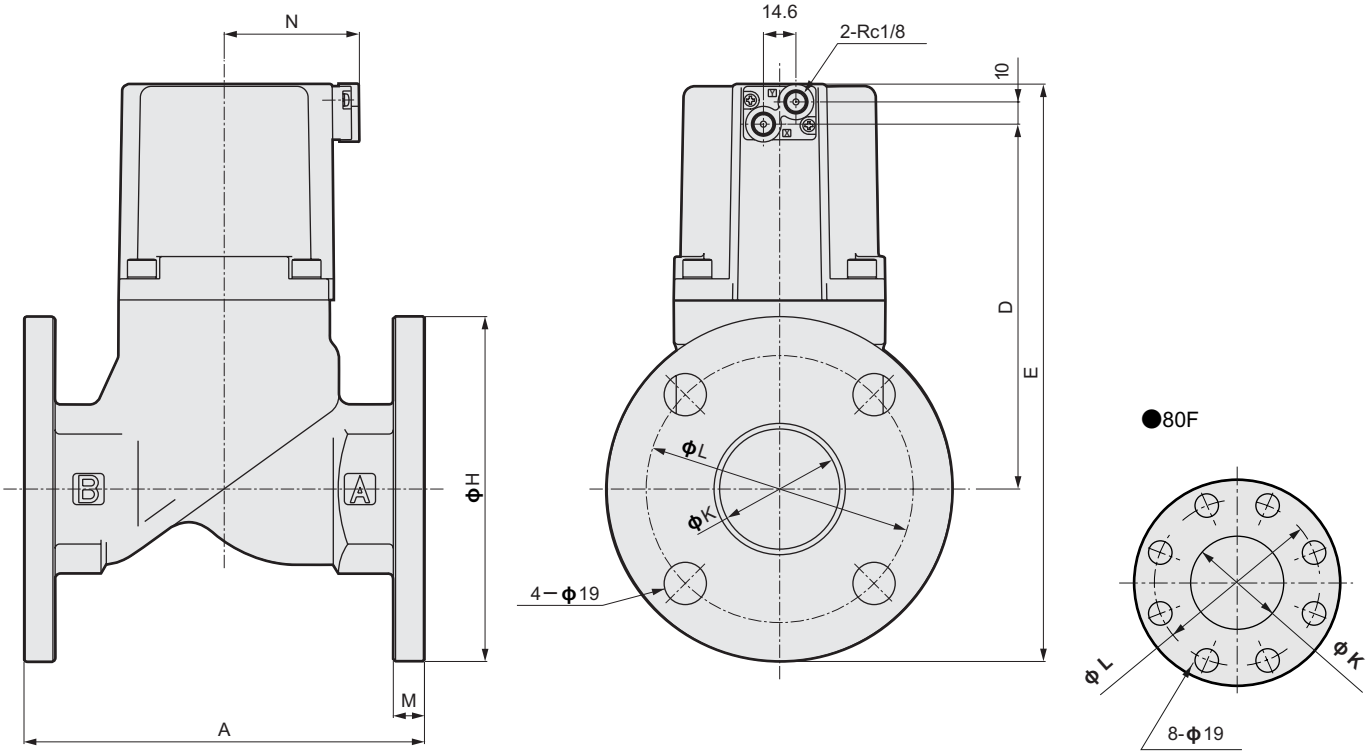

型号	A	D	E	H	K	L	M	N
SAB※W-32F	170	109.5	195	135	36	100	12	46
SAB※W-40F	180	130.5	218.5	140	42	105	12	53
SAB※W-50F	180	164	259.5	155	54	120	14	61
SAB※W-65F	210	199	347.5	175	68	140	16	101
SAB※W-80F	240	214	367.5	185	82	150	16	111

选择项外形尺寸图

●安装板
SAB※W－8A•10A－※B

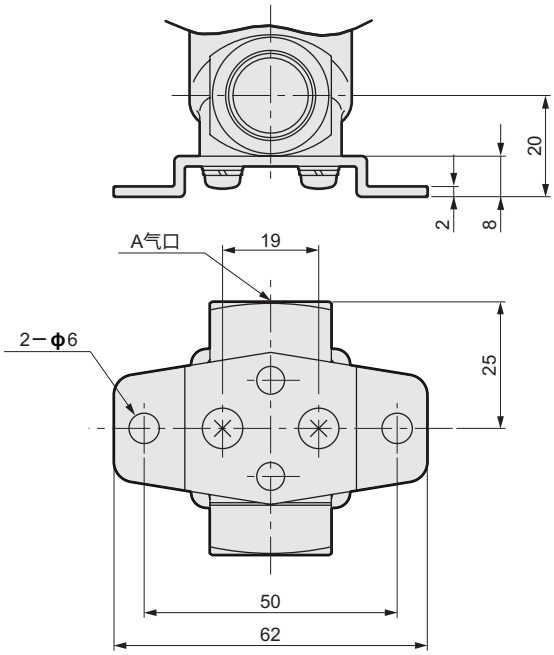

注1：没有安装板固定时，请利用阀体的安装螺纹。
（螺纹尺寸M4深度8）

●安装板
SAB※W－15A～32A－※B

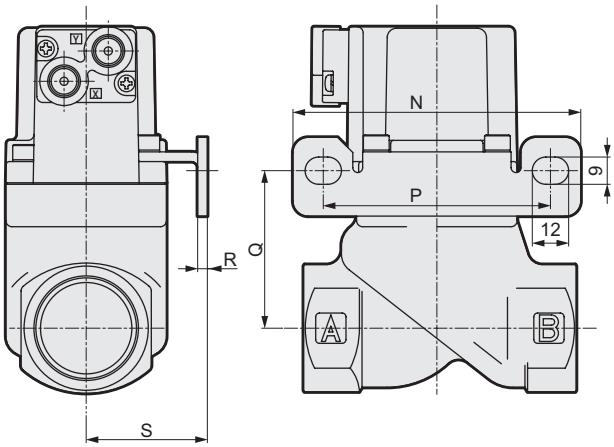

型号	N	P	Q	R	S
SAB※W-15A	90	70	39	2.3	30
SAB※W-20A	90	70	48.5	2.3	30
SAB※W-25A	95	75	52	3.2	40
SAB※W-32A	105	85	66.5	3.2	45

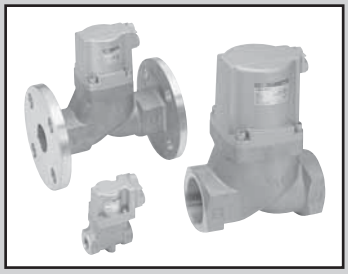

气控式2通阀
（气缸阀）

SAB※V Series

●NC（常闭）型、NO（常通）型、双作用动作型
● 接管口径： Rc1/4~Rc2、32~50法兰
● 使用流体：低真空

JIS符号

●NC（常闭）型

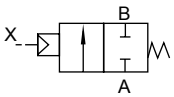

●NO（常通）型

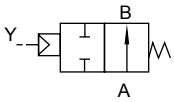

●双作用动作型

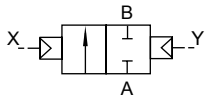

通用规格

项目	SAB1V	SAB2V	SAB3V
动作区分	NC（常闭）型	NO（常通）型	双作用动作型
使用流体	低真空（空气、水）（※1）		
流体粘度 mm²/s	500以下		
动作压力范围 Pa(abs)	1.3×10^2～7×10^5（但是，因型号而异，因此请参照各规格的动作压力范围。）		
耐压（水压） MPa	2.0		
流体温度 ℃	－10～60（不得冻结）（※2）		
环境温度 ℃	－10～60		
阀座泄漏 Pa•m³/s He	1.33×10^{-3}以下		
安装姿态	随意		

※1：控制流体的检查清单请参阅卷头第14页。
※2：对于氟橡胶的密封材料（FKM）是-10~90°C。

按照机种规格

项目 / 机种型号	接管口径	通孔直径 (mm)	C [dm³/(s•bar)]	b	S (mm²)	动作压力范围Pa(abs) NC型	动作压力范围Pa(abs) NO型	动作压力范围Pa(abs) 双作用型	先导空气压力（MPa） NC型	先导空气压力（MPa） NO型	先导空气压力（MPa） 双作用型	先导接管径	质量（kg） NC型	质量（kg） NO型	质量（kg） 双作用型
SAB※V-8A	Rc 1/4	10	8.9	0.4	—	1.3×10^2～7×10^5	1.3×10^2～1×10^6		0.35~0.7	（※1）		Rc 1/8	0.3		
SAB※V-10A	Rc 3/8	10	12	0.3	—								0.3		
SAB※V-15A	Rc 1/2	15	—	—	140								0.6		
SAB※V-20A	Rc 3/4	16	—	—	180								0.8		
SAB※V-25A	Rc 1	20	—	—	280								1.1		
SAB※V-32A	Rc 1 1/4	26	—	—	450	1.3×10^2～5×10^5	1.3×10^2～1×10^6		0.25~0.7				2.3	2.2	2.2
SAB※V-32F	32法兰	26	—	—	450								5.3	5.2	5.2
SAB※V-40A	Rc 1 1/2	32	—	—	680								3.4	3.2	3.2
SAB※V-40F	40法兰	32	—	—	680								6.5	6.3	6.3
SAB※V-50A	Rc 2	42	—	—	1020								5.5	5.2	5
SAB※V-50F	50法兰	42	—	—	1020								9.4	9.1	8.9

※1：关于NO型 双作用动作型的先导空气压力，请参阅卷头第10页。
※2：有效截面积S和声速导率C之间的换算公式是S　5.0×C。

型号表示方法

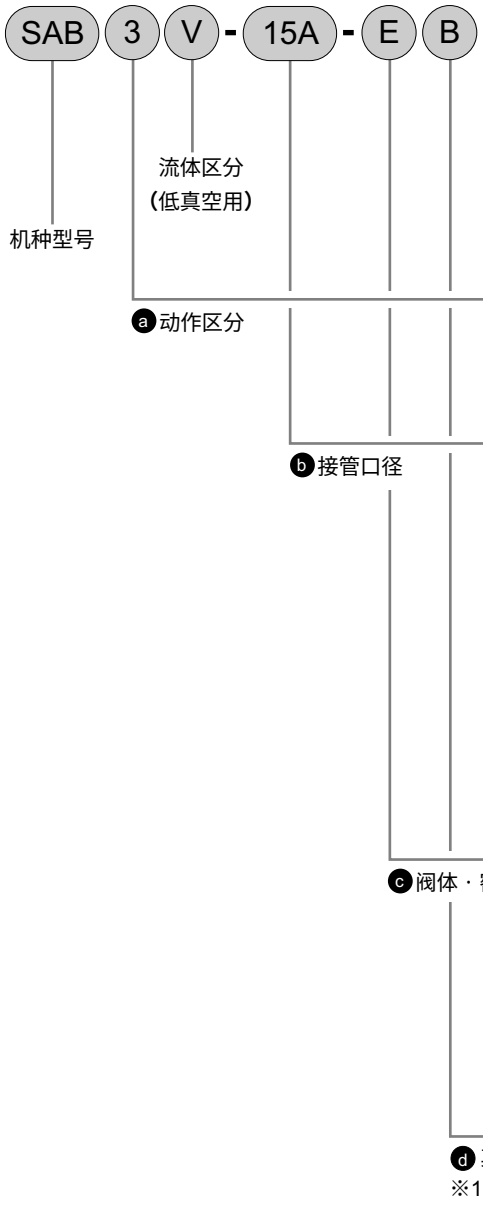

符号	内 容
ⓐ 动作区分	
1	NC（常闭）型
2	NO（常通）型
3	双作用动作型

ⓑ 接管口径	
8A	Rc 1/4
10A	Rc 3/8
15A	Rc 1/2
20A	Rc 3/4
25A	Rc 1
32A	Rc 1 1/4
32F	32法兰
40A	Rc 1 1/2
40F	40法兰
50A	Rc 2
50F	50法兰

ⓒ 阀体・密封材质组合			
		阀体	密封
0	标准	青铜	丁腈橡胶
B	选择项	青铜	氟橡胶
P		青铜	乙烯、丙烯橡胶
D		不锈钢	丁腈橡胶
E		不锈钢	氟橡胶
R		不锈钢	乙烯、丙烯橡胶

ⓓ 其它选择项	
无符号	没有选择项
B	安装板

⚠ 型号选定时的注意事项

1：安装板（ⓓ 项B）仅限于安装连接口径8A~32A。

《型号表示例》

SAB3V-15A-EB

机种：SAB
ⓐ 动作区分　　：双作用动作型
ⓑ 接管口径　　：Rc 1/2
ⓒ 阀体、密封材质组合
　　：阀体不锈钢，密封氟橡胶
ⓓ 其它选择项：带安装板

内部构造和部件清单

●SAB1V

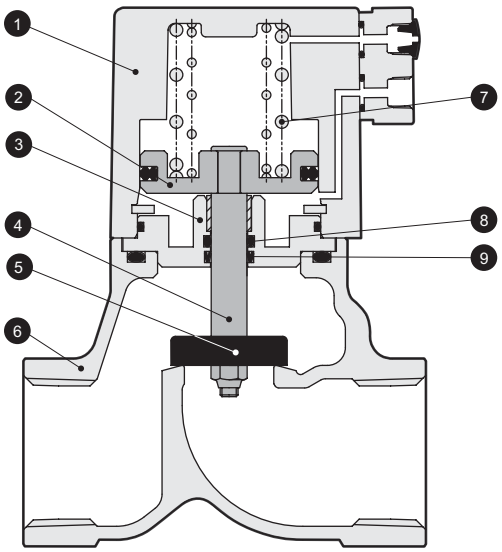

编号	部件名称	材　质	
1	气缸盖	ADC12	铝压铸件
2	活塞	A2017	铝
3	适配器	C3604(SUS304)	黄铜(不锈钢)
4	活塞杆	SUS304	不锈钢
5	主阀芯	NBR(FKM、EPDM) SUS304	丁腈橡胶(氟橡胶、乙烯丙烯橡胶) 不锈钢
6	阀体	CAC406(SCS13)	青铜铸件(不锈钢铸件)
7	弹簧	SWP	琴钢丝
8	O形圈	NBR(FKM、EPDM)	丁腈橡胶(氟橡胶、乙烯丙烯橡胶)
9	MY型密封件	NBR(FKM、EPDM)	丁腈橡胶(氟橡胶、乙烯丙烯橡胶)

(　)内是选择项

外型尺寸图

●SAB※V－8A～50A(Rc螺纹旋入类型)

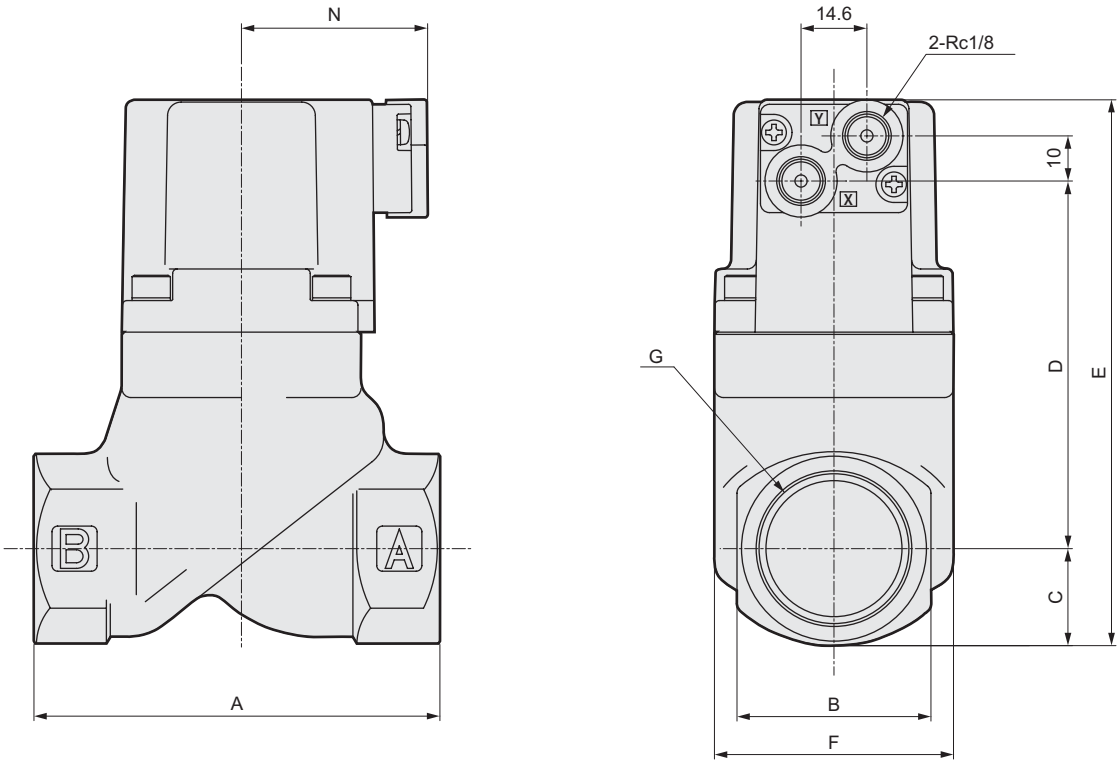

型号	A	B	C	D	E	F	G	N
SAB※V-8A	50	24	12	41.5	71.5	32	Rc1/4	37
SAB※V-10A							Rc3/8	
SAB※V-15A	71	28	14.5	61.5	94	43	Rc1/2	38
SAB※V-20A	80	35	17.5	71	106.5	43	Rc3/4	38
SAB※V-25A	90	43	21	81.5	120.5	53	Rc1	41.5
SAB※V-32A	125	55	27.5	109.5	155	63	Rc1 1/4	46
SAB※V-40A	140	61	30.5	130.5	179	77	Rc1 1/2	53
SAB※V-50A	160	76	38	164	220	95	Rc2	61

外形尺寸图

●SAB※V－32F～50F（法兰类型）

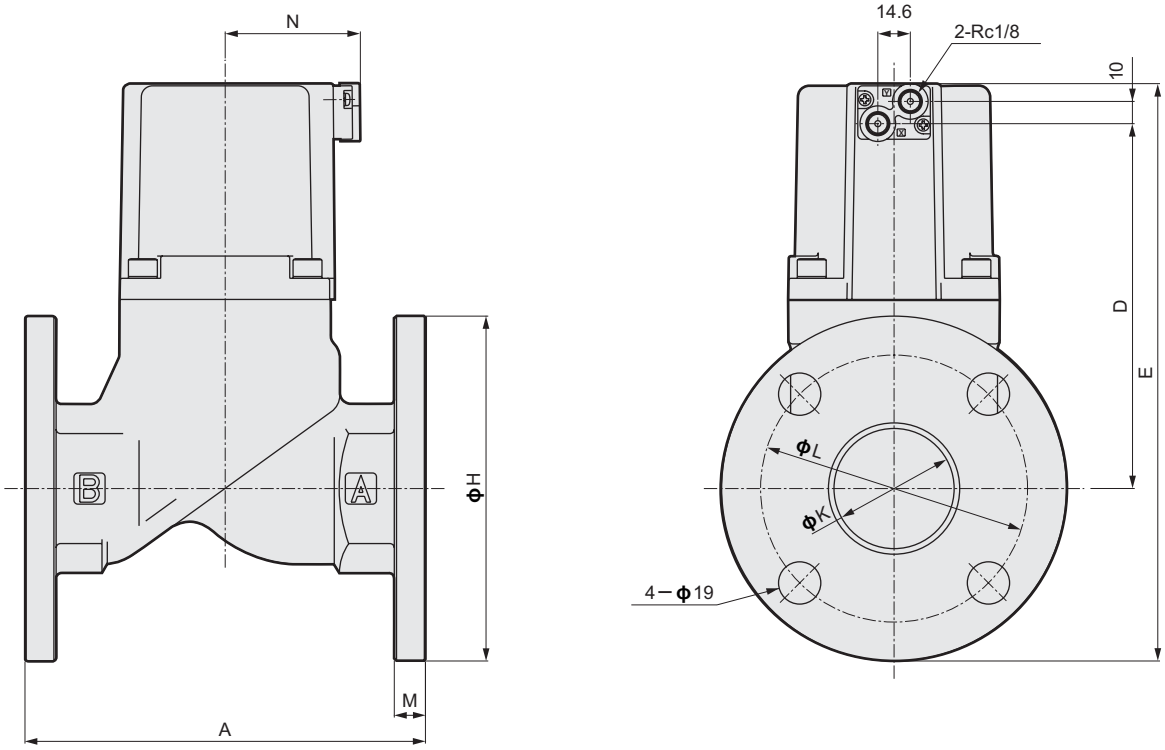

型号	A	D	E	H	K	L	M	N
SAB※V-32F	170	109.5	195	135	36	100	12	46
SAB※V-40F	180	130.5	218.5	140	42	105	12	53
SAB※V-50F	180	164	259.5	155	54	120	14	61

选择项外形尺寸图

●安装板
SAB※V－8A•10A－※B

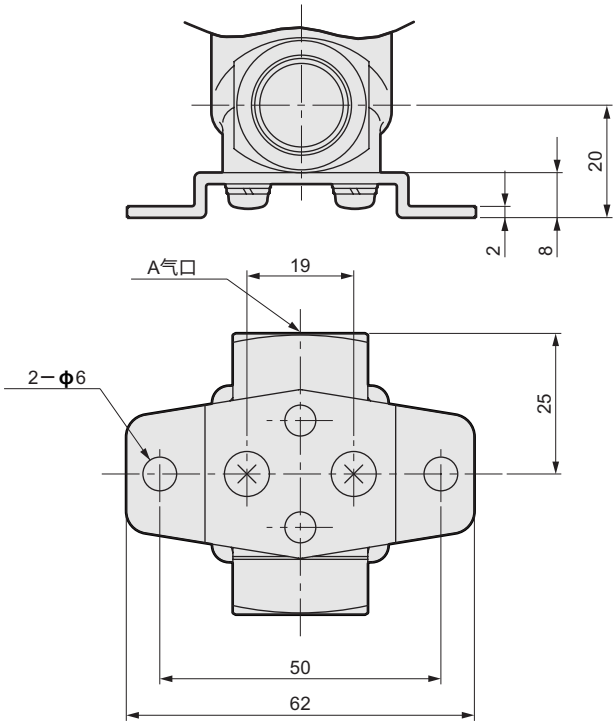

注1：没有安装板固定时，请利用阀体的安装螺纹。
（螺纹尺寸M4深度8）

●安装板
SAB※V－15A～32A－※B

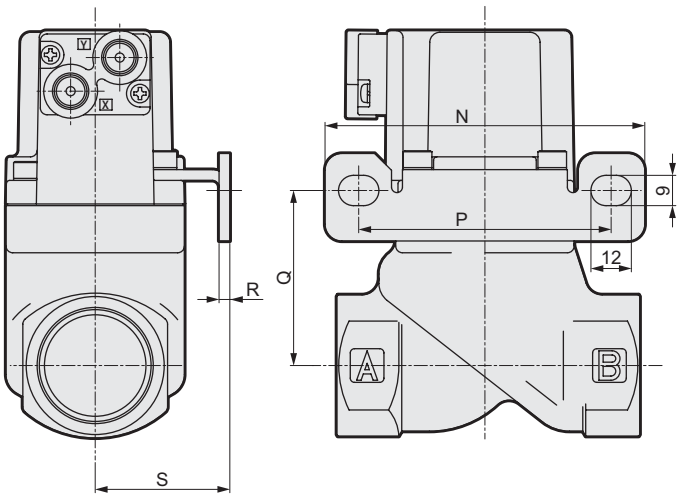

型号	N	P	Q	R	S
SAB※V-15A	90	70	39	2.3	30
SAB※V-20A	90	70	48.5	2.3	30
SAB※V-25A	95	75	52	3.2	40
SAB※V-32A	105	85	66.5	3.2	45

气控式2通阀
（气缸阀）

SAB※ SSeries

- ●NC（常闭）型、NO（常通）型、双作用动作型
- ●接管口径：Rc1/4～Rc2、32～50法兰
- ●使用流体：蒸汽・水・空气用

JIS符号

●NC（常闭）型

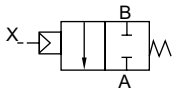

●NO（常通）型

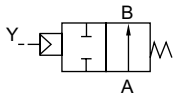

●双作用动作型

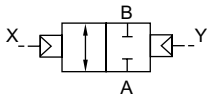

通用规格

项目		SAB1S	SAB2S	SAB3S
动作区分		NC（常闭）型	NO（常通）型	双作用动作型
使用流体		蒸汽・水・空气・没有腐蚀性的液体（※1）		
液体粘度	mm^2/s	500以下		
动作压力范围	MPa	0～1		
耐压（水压）	MPa	2.0		
先导空气压力	MPa	0.35～0.7	请参照卷头第10页	
流体温度	℃	－10～184（不得冻结）		
环境温度	℃	－10～90		
阀座泄漏	cm^3/min	300以下（空气压0.02～1MPa时）		
安装姿态		随意		

※1：控制流体的检查清单请参阅卷头第14页。

按照机种规格

项目 / 机种型号	接管口径	通孔直径（mm）	C [$dm^3/(s\cdot bar)$]	b	S（mm^2）	Cv数值	先导接管口径	质量（kg）
NC（常闭）型								
SAB1S-8A	Rc 1/4	10	8.3	0.4	－	2.1	Rc 1/8	0.3
SAB1S-10A	Rc 3/8	10	11	0.4	－	2.7		0.3
SAB1S-15A	Rc 1/2	15	－	－	120	5.5		0.6
SAB1S-20A	Rc 3/4	16	－	－	150	7.0		0.8
SAB1S-25A	Rc 1	20	－	－	240	11.0		1.1
SAB1S-32A	Rc 1 1/4	26	－	－	390	18.5		2.2
SAB1S-32F	32法兰	26	－	－	390	18.5		5.2
SAB1S-40A	Rc 1 1/2	32	－	－	610	29.0		3.2
SAB1S-40F	40法兰	32	－	－	610	29.0		6.3
SAB1S-50A	Rc 2	42	－	－	920	43.0		5.2
SAB1S-50F	50法兰	42	－	－	920	43.0		9.1
NO（常通）型								
SAB2S-8A	Rc 1/4	10	8.9	0.4	－	2.3	Rc 1/8	0.3
SAB2S-10A	Rc 3/8	10	12	0.3	－	2.6		0.3
SAB2S-15A	Rc 1/2	15	－	－	140	4.8		0.6
SAB2S-20A	Rc 3/4	16	－	－	180	8		0.8
SAB2S-25A	Rc 1	20	－	－	280	12		1.1
SAB2S-32A	Rc 1 1/4	26	－	－	450	20		2.2
SAB2S-32F	32法兰	26	－	－	450	20		5.2
SAB2S-40A	Rc 1 1/2	32	－	－	680	32		3.2
SAB2S-40F	40法兰	32	－	－	680	32		6.3
SAB2S-50A	Rc 2	42	－	－	1020	50		5.2
SAB2S-50F	50法兰	42	－	－	1020	50		9.1
双作用动作型（※1）								
SAB3S-8A	Rc 1/4	10	7（8.0）	0.4	－	2.1（2.3）	Rc 1/8	0.3
SAB3S-10A	Rc 3/8	10	9.2（12）	0.4（0.3）	－	2.7（2.6）		0.3
SAB3S-15A	Rc 1/2	15	－	－	120（140）	5.5（4.8）		0.6
SAB3S-20A	Rc 3/4	16	－	－	150（180）	7.0（8）		0.8
SAB3S-25A	Rc 1	20	－	－	240（280）	11.0（12）		1.1
SAB3S-32A	Rc 1 1/4	26	－	－	390（450）	18.5（20）		2.2
SAB3S-32F	32法兰	26	－	－	390（450）	18.5（20）		5.2
SAB3S-40A	Rc 1 1/2	32	－	－	610（680）	29.0（32）		3.2
SAB3S-40F	40法兰	32	－	－	610（680）	29.0（32）		6.3
SAB3S-50A	Rc 2	42	－	－	920（1020）	43.0（50）		5.2
SAB3S-50F	50法兰	42	－	－	920（1020）	43.0（50）		9.1

※1：双作用动作型的C值、b值、S值是（ ）内A气口加压时的数值。
※2：有效截面积S和声速导率C之间的换算公式是S　5.0×C。

型号表示方法

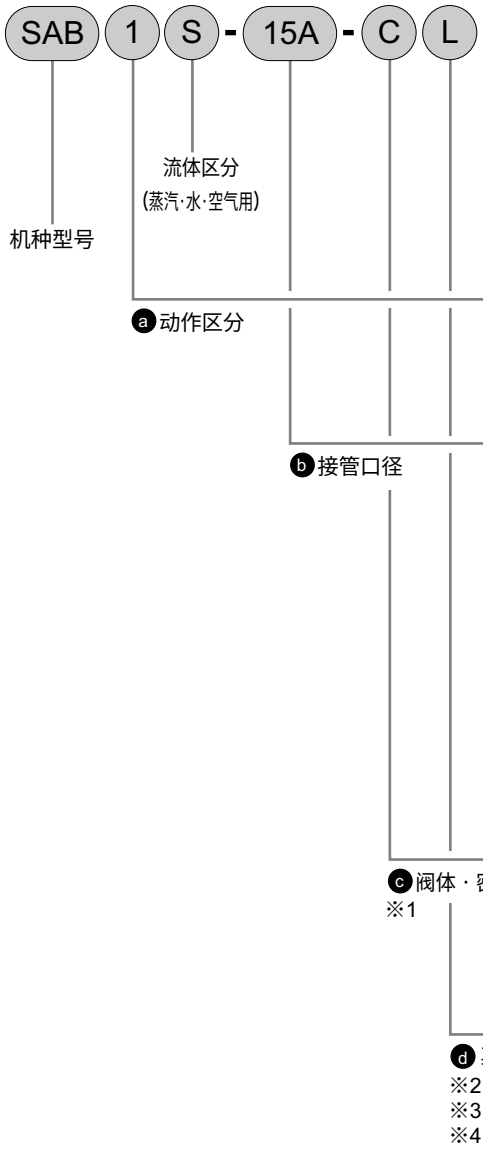

符号	内 容
ⓐ 动作区分	
1	NC（常闭）型
2	NO（常通）型
3	双作用动作型

ⓑ 接管口径	
8A	Rc 1/4
10A	Rc 3/8
15A	Rc 1/2
20A	Rc 3/4
25A	Rc 1
32A	Rc 1 1/4
32F	32法兰
40A	Rc 1 1/2
40F	40法兰
50A	Rc 2
50F	50法兰

ⓒ 阀体・密封材质组合

	阀体	密封	O型圈	备注
C	青铜	聚四氟化乙烯树脂	氟橡胶	蒸汽·水·空气
E	不锈钢	聚四氟化乙烯树脂	氟橡胶	
F	不锈钢	聚四氟化乙烯树脂	聚四氟化乙烯树脂	溶剂系列

ⓓ 其它选择项	
无符号	没有选择项
B	安装板
L	带指示器

⚠ 型号选定时的注意事项

※1：流体使用蒸汽的场合。请选定C或者E。
※2：安装板（ⓓ 项B）仅限于安装接管口径8A~32A。
※3：指示器（ⓓ 项L）是动作区分1：仅限于安装常闭型。
※4：安装板和指示器均作为选择项追加时，请在 ⓓ 项中以BL表示。

〈型号表示例〉

SAB1S-15A-CL

机种:SAB
ⓐ 动作区分　　：NC（常闭）型
ⓑ 接管口径　　：Rc 1/2
ⓒ 阀体・密封材质组合
　　：阀体青铜，密封聚四氟化乙烯树脂
ⓓ 其它选择项　　：带指示器

内部构造和部件清单

●SAB1S

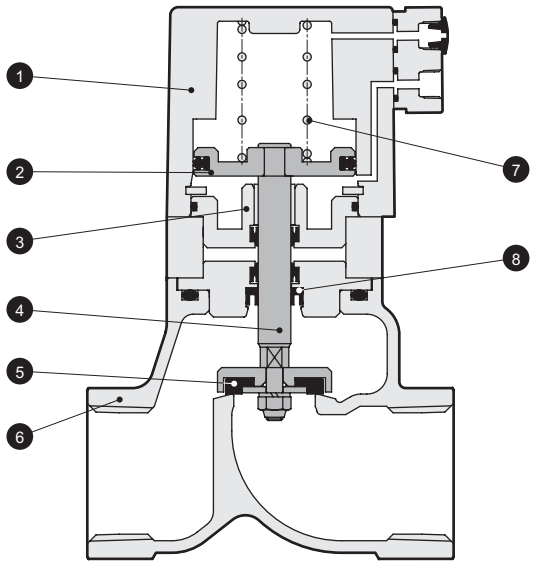

编号	部件名称	材　质	
1	气缸盖	ADC12	铝压铸件
2	活塞	A2017	铝
3	适配器	C3604	黄铜
4	活塞杆	SUS304	不锈钢
5	主阀芯	PTFE	聚四氟化乙烯树脂
6	阀体	CAC406	青铜铸件
7	弹簧	SWP	琴钢丝
8	活塞杆密封件	PTFE	聚四氟化乙烯树脂

外型尺寸图

●SAB※S－8A～50A（Rc螺纹旋入类型）

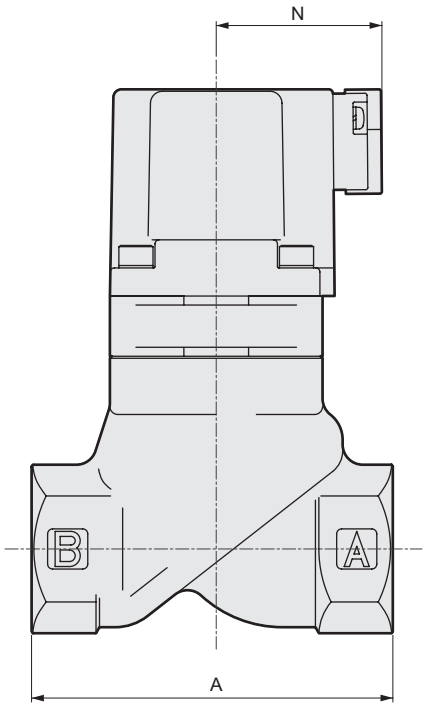

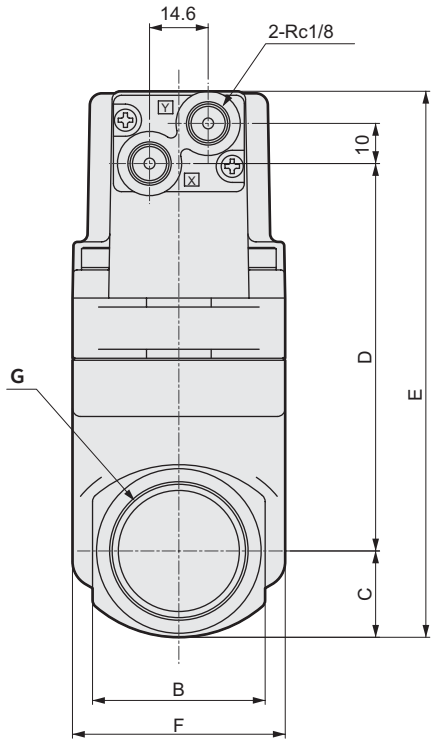

型号	A	B	C	D	E	F	G	N
SAB※S-8A	50	24	12	52.5	82.5	32	Rc1/4	37
SAB※S-10A							Rc3/8	
SAB※S-15A	71	28	14.5	77.5	110	43	Rc1/2	38
SAB※S-20A	80	35	17.5	87	122.5	43	Rc3/4	38
SAB※S-25A	90	43	21	98	137	53	Rc1	41.5
SAB※S-32A	125	55	27.5	124.5	170	63	Rc1 1/4	46
SAB※S-40A	140	61	30.5	150.5	199	77	Rc1 1/2	53
SAB※S-50A	160	76	38	184	240	95	Rc2	61

外形尺寸图

●SAB※S－32F～50F（法兰类型）

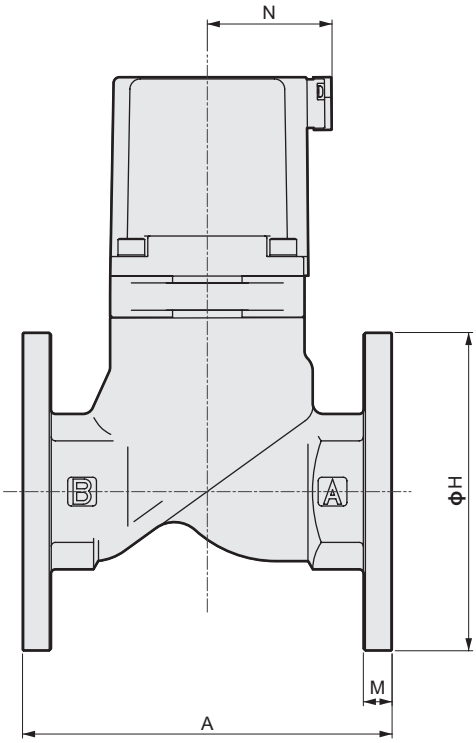

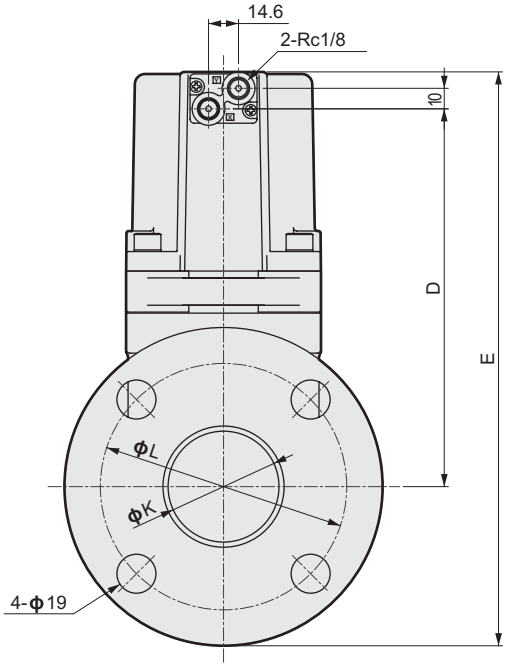

型号	A	D	E	H	K	L	M	N
SAB※S-32F	170	124.5	210	135	36	100	12	63.5
SAB※S-40F	180	150.5	238.5	140	42	105	12	70.5
SAB※S-50F	180	184	279.5	155	54	120	14	78.5

选择项外型尺寸图

●安装板
SAB※S－8A•10A－※B

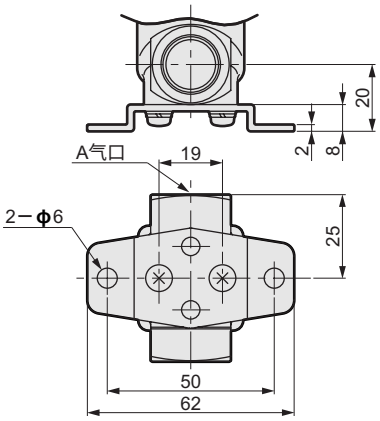

●安装板
SAB※S－15A～32A－※B

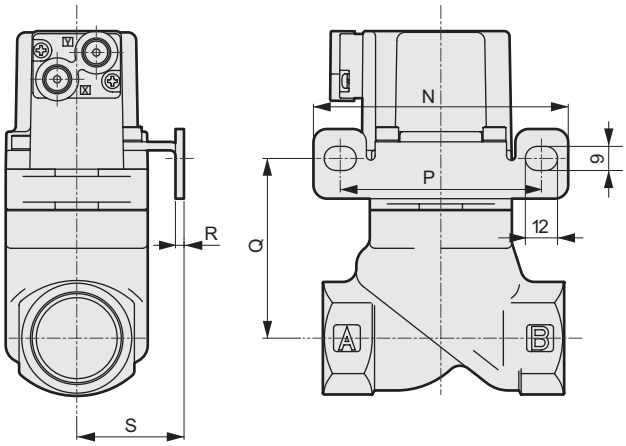

●指示器
SAB1S－8A～50 A/F ※L

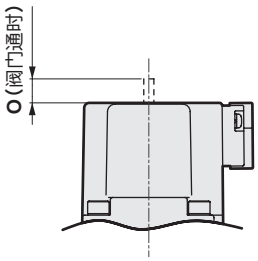

型号	O
SAB1S-8A	4
SAB1S-10A	4
SAB1S-15A	6.5
SAB1S-20A	6.5
SAB1S-25A	7
SAB1S-32A•F	8
SAB1S-40A•F	10.5
SAB1S-50A•F	13

型号	N	P	Q	R	S
SAB※S-15A	90	70	55	2.3	30
SAB※S-20A	90	70	65	2.3	30
SAB※S-25A	95	75	68.5	3.2	40
SAB※S-32A	105	85	86.5	3.2	45

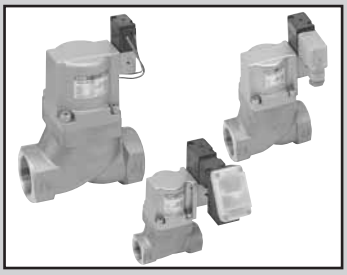

气控式２通阀　电磁阀搭载型

SVB※ WSeries

●NC（常闭）型、NO（常通）型
●接管口径：Rc1/4～Rc2、32～80 法兰
●使用流体：水、没有腐蚀性的液体

CE

JIS符号

●(常闭)型

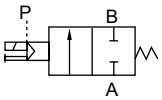

●NO(常通)型

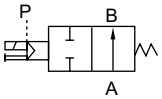

通用规格

项目		SVB1W	SVB2W
动作区分		NC(常闭）型	NO(常通）型
使用流体		水・没有腐蚀性的液体（※1）	
流体粘度	mm²/s	500以下	
动作压力范围	MPa	0～0.7(※2)	0～1
耐压（水压）	MPa	2.0	
流体温度	℃	－10～60(不得冻结)	
环境温度	℃	－10～60	
阀座泄漏	cm³/min	0(水压时)	
安装姿态		随意	
水锤数值（参考）	MPa	1以下（根据水管方法）	

※1： 控制流体的检查清单请参阅卷头第14页。
※2 ：但是，按照类型而异，因此请参照各个机种规格的动作范围。

电气规格			
额定电压		AC100V(50/60Hz)•110V(60Hz)、AC200V(50/60Hz)•220V(60Hz)、DC24V	
视在电压(VA)	保持时	3.6(50Hz)、2.8(60Hz)	
	启动时	11(50Hz)、9(60Hz)	
消耗功率(W)	AC	1.9(50Hz)、1.5(60Hz)	
	DC	2.0	
耐热等级		B	
保护构造(IEC标准529)		直接导线	IPX2
		带DIN端子箱(Pg9)	IPX5
		带T型端子箱(G1/2)	IPX5

注1：请在允许电压范围是额定电压的±10%以内使用。

按照机种规格

项目 / 机种型号	接管口径	通孔直径(mm)	Cv数值	动作压力范围(MPa) NC型	动作压力范围(MPa) NO型	先导空气压力(MPa) NC型	先导空气压力(MPa) NO型	先导接管口径	质量（kg） NC型	质量（kg） NO型
SVB※W-8A	Rc 1/4	10	2.3	0～0.7	0～1	0.35～0.7	(※1)	Rc 1/8	0.5	
SVB※W-10A	Rc 3/8	10	2.6						0.5	
SVB※W-15A	Rc 1/2	15	5.6						0.8	
SVB※W-20A	Rc 3/4	16	8						1.0	
SVB※W-25A	Rc 1	20	12						1.3	
SVB※W-32A	Rc 1¼	26	20	0～0.5	0～1	0.25～0.7	(※1)		2.5	2.4
SVB※W-32F	32法兰	26	20						5.5	5.4
SVB※W-40A	Rc 1½	32	32						3.6	3.4
SVB※W-40F	40法兰	32	32						6.7	6.5
SVB※W-50A	Rc 2	42	50						5.7	5.4
SVB※W-50F	50法兰	42	50						9.6	9.3
SVB※W-65F（※2）	65法兰	65	70						20.5	19.0
SVB※W-80F（※2）	80法兰	79	100						25.0	23.0

※1： 关于NO型的先导空气压力，请参阅卷头第10页
※2：接管口径65法兰和80法兰是按订单生产产品。

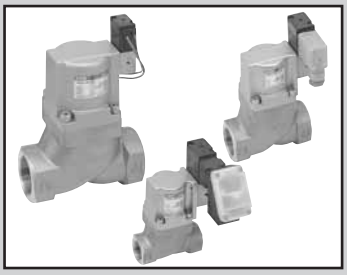

气控式２通阀　电磁阀搭载型

SVB※ WSeries

●NC（常闭）型、NO（常通）型
●接管口径：Rc1/4～Rc2、32～80 法兰
●使用流体：水、没有腐蚀性的液体

CE

JIS符号

●(常闭)型

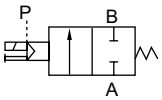

●NO(常通)型

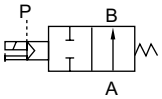

通用规格

项目		SVB1W	SVB2W
动作区分		NC(常闭）型	NO(常通）型
使用流体		水・没有腐蚀性的液体（※1）	
流体粘度	mm²/s	500以下	
动作压力范围	MPa	0～0.7(※2)	0～1
耐压（水压）	MPa	2.0	
流体温度	℃	－10～60(不得冻结)	
环境温度	℃	－10～60	
阀座泄漏	cm³/min	0(水压时)	
安装姿态		随意	
水锤数值（参考）	MPa	1以下（根据水管方法）	

※1： 控制流体的检查清单请参阅卷头第14页。
※2 ：但是，按照类型而异，因此请参照各个机种规格的动作范围。

电气规格			
额定电压		AC100V(50/60Hz)•110V(60Hz)、AC200V(50/60Hz)•220V(60Hz)、DC24V	
视在电压(VA)	保持时	3.6(50Hz)、2.8(60Hz)	
	启动时	11(50Hz)、9(60Hz)	
消耗功率(W)	AC	1.9(50Hz)、1.5(60Hz)	
	DC	2.0	
耐热等级		B	
保护构造(IEC标准529)		直接导线	IPX2
		带DIN端子箱(Pg9)	IPX5
		带T型端子箱(G1/2)	IPX5

注1：请在允许电压范围是额定电压的±10%以内使用。

按照机种规格

项目 / 机种型号	接管口径	通孔直径(mm)	Cv数值	动作压力范围(MPa) NC型	动作压力范围(MPa) NO型	先导空气压力(MPa) NC型	先导空气压力(MPa) NO型	先导接管口径	质量（kg） NC型	质量（kg） NO型
SVB※W-8A	Rc 1/4	10	2.3	0～0.7	0～1	0.35～0.7	(※1)	Rc 1/8	0.5	
SVB※W-10A	Rc 3/8	10	2.6						0.5	
SVB※W-15A	Rc 1/2	15	5.6						0.8	
SVB※W-20A	Rc 3/4	16	8						1.0	
SVB※W-25A	Rc 1	20	12						1.3	
SVB※W-32A	Rc 1¼	26	20	0～0.5	0～1	0.25～0.7	(※1)		2.5	2.4
SVB※W-32F	32法兰	26	20						5.5	5.4
SVB※W-40A	Rc 1½	32	32						3.6	3.4
SVB※W-40F	40法兰	32	32						6.7	6.5
SVB※W-50A	Rc 2	42	50						5.7	5.4
SVB※W-50F	50法兰	42	50						9.6	9.3
SVB※W-65F（※2）	65法兰	65	70						20.5	19.0
SVB※W-80F（※2）	80法兰	79	100						25.0	23.0

※1： 关于NO型的先导空气压力，请参阅卷头第10页
※2：接管口径65法兰和80法兰是按订单生产产品。

型号表示方法

●电磁阀搭载型

SVB 1 W - 15A - B 2G S - AC100V

流体区分
（水・液体用）

机种型号

ⓐ动作区分

ⓑ接管口径

ⓒ阀体・密封材质组合
※1

ⓓ线圈

ⓔ其它选择项
※2
※3
※4
※5

ⓕ电压

符号	内　　容
ⓐ 动作区分	
1	NC（常闭）型
2	NO（常通）型

ⓑ 接管口径	
8A	Rc 1/4
10A	Rc 3/8
15A	Rc 1/2
20A	Rc 3/4
25A	Rc 1
32A	Rc 1 1/4
32F	32法兰
40A	Rc 1 1/2
40F	40法兰
50A	Rc 2
50F	50法兰
65F	65法兰（按订单生产）
80F	80法兰（按订单生产）

ⓒ 阀体・密封材质组合		阀体	密封
0	标准	青铜	丁腈橡胶
B	选择项	青铜	氟橡胶
P		青铜	乙烯、丙烯橡胶
D		不锈钢	丁腈橡胶
E		不锈钢	氟橡胶
R		不锈钢	乙烯、丙烯橡胶

ⓓ 线圈		
2C	标准	直接导线
2G	选择项	带DIN端子箱（Pg9）
2H		带指示器带DIN端子箱（Pg9）
3T		带T型端子箱（G1/2）
3R		带指示器带T型端子箱（G1/2）

ⓔ 其它选择项	
无符号	没有选择项
S	带浪涌吸收器
B	安装板

ⓕ 电压	
AC100V	AC100V50/60Hz AC110V60Hz
AC200V	AC200V50/60Hz AC220V60Hz
DC24V	DC24V

⚠ 型号选定时的注意事项

※1：接管口径65F、80F的场合，阀体、密封材质组合符号仅限于O、B。但是阀体的材质是铸铁。
※2：安装板（ⓔ项B）仅限于安装接管口径8A~32A。
※3：同时追加浪涌吸收器和指示器的场合，请在ⓔ项用SB表示。
※4：浪涌吸收器在导线线圈的场合添附，在带端子箱线圈的场合安装在端子箱中。
※5：手动操作（无锁定式）是标准规格。

〈型号表示例〉

SVB1W-15A-B2GS-AC100V

机种：SVB
ⓐ 动作区分　　：NC（常闭）型
ⓑ 接管口径　　：Rc 1/2
ⓒ 阀体・密封材质组合
　　：阀体青铜，密封氟橡胶
ⓓ 线圈　　：带DIN端子箱（Pg9）
ⓔ 其它选择项　　：带浪涌吸收器
ⓕ 电压　　：AC100V50/60Hz、AC110V60Hz

内部构造和部件清单

●SVB1W

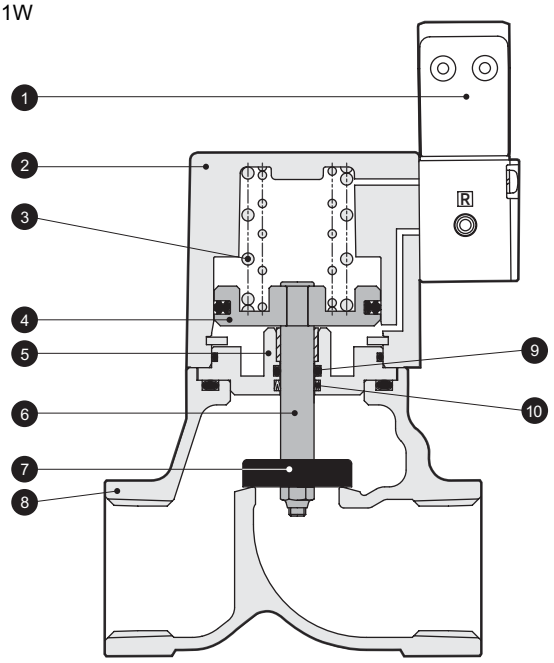

编号	部件名称	材　质	
1	先导式电磁阀	–	–
2	气缸盖	ADC12	铝压铸件
3	弹簧	SWP	琴钢丝
4	活塞	A2017	铝
5	适配器	C3604(SUS304)	黄铜(不锈钢)
6	活塞杆	SUS304	不锈钢
7	主阀芯	NBR(FKM、EPDM) SUS304	丁腈橡胶(氟橡胶、乙烯丙烯橡胶) 不锈钢
8	阀体	CAC406(SCS13)	青铜铸件(不锈钢铸件)
9	O形圈	NBR(FKM、EPDM)	丁腈橡胶(氟橡胶、乙烯丙烯橡胶)
10	MY型密封件	NBR(FKM、EPDM)	丁腈橡胶(氟橡胶、乙烯丙烯橡胶)

( )内是选择项。
65F、80F的阀体材质是FC250(铸铁)、主阀体材质是FKM。

外形图尺寸

●SVB※W－8A～50A－※2C(Rc螺纹旋入类型)
直接导线类型

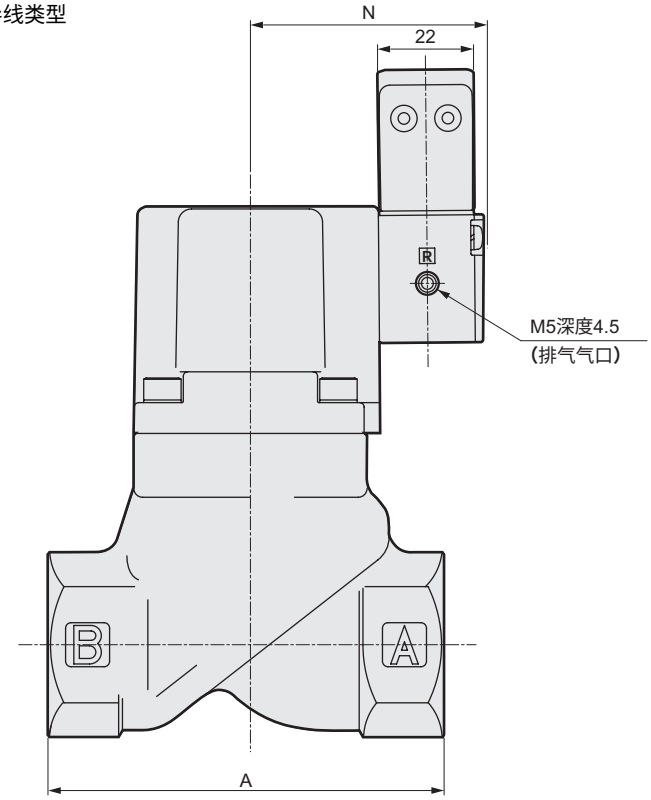

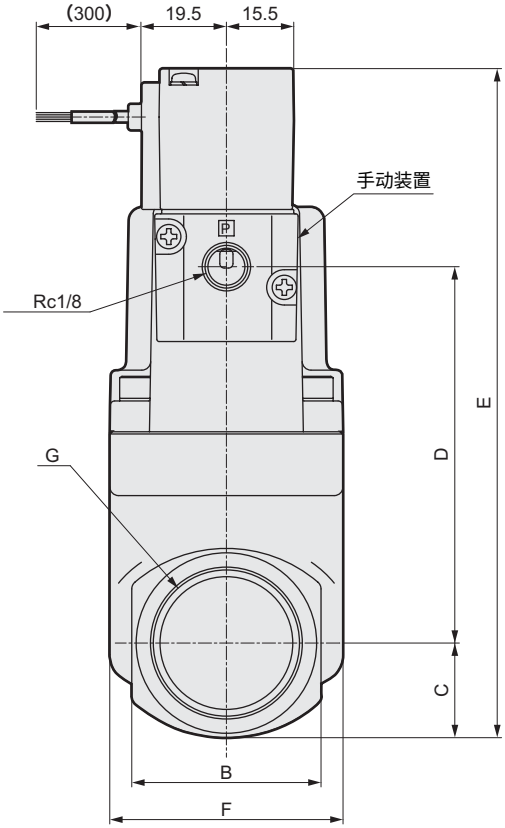

型号	A	B	C	D	E	F	G	N
SVB※W-8A	50	24	12	45.5	102.5	32	Rc1/4	48.5
SVB※W-10A							Rc3/8	
SVB※W-15A	71	28	14.5	65.5	125	43	Rc1/2	49.5
SVB※W-20A	80	35	17.5	75	137.5	43	Rc3/4	49.5
SVB※W-25A	90	43	21	85.5	151.5	53	Rc1	53
SVB※W-32A	125	55	27.5	113.5	186	63	Rc1 1/4	57.5
SVB※W-40A	140	61	30.5	134.5	210	77	Rc1 1/2	64.5
SVB※W-50A	160	76	38	168	251	95	Rc2	72.5

外形尺寸图

●SVB※W－32F～80F－※2C（法兰类型）
直接导线类型

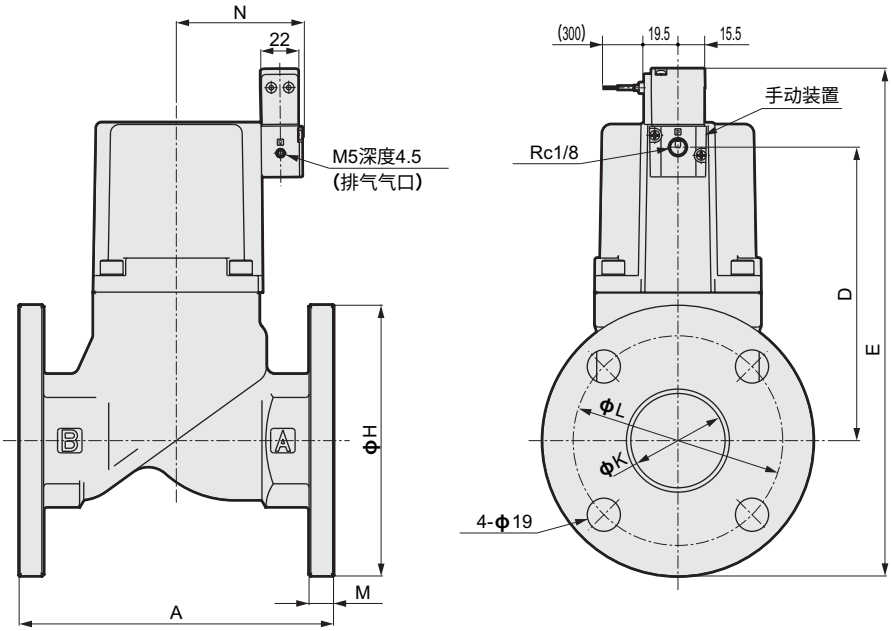

●80F

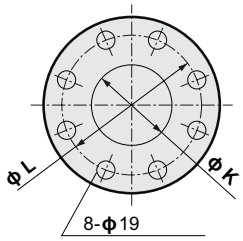

型号	A	D	E	H	K	L	M	N
SVB※W-32F	170	113.5	226	135	36	100	12	57.5
SVB※W-40F	180	134.5	249.5	140	42	105	12	64.5
SVB※W-50F	180	168	291	155	54	120	14	72.5
SVB※W-65F	210	203	347.5	175	68	140	16	113
SVB※W-80F	240	218	367.5	185	82	150	16	123

选择项外形尺寸图

●带DIN端子箱（Pg9）　带DIN端子箱指示灯（Pg9）
SVB※W－※－※ 2G 2H

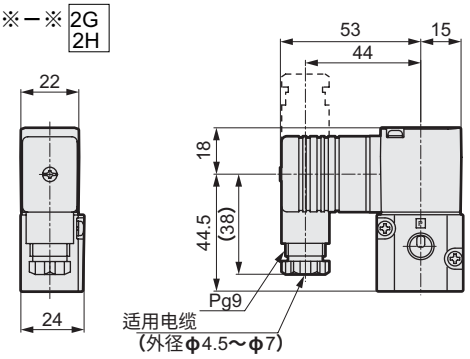

●带T型端子箱（G1/2）　带T型端子箱指示灯（G1/2）
SVB※W－※－※ 3T 3R

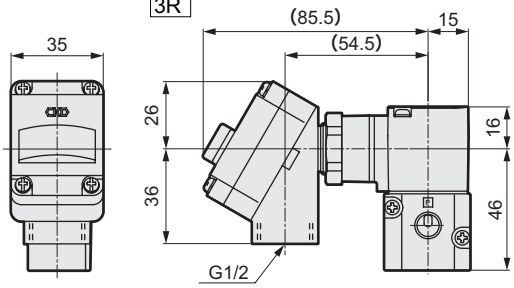

●安装板
SVB※W－8A•10A－※※ B

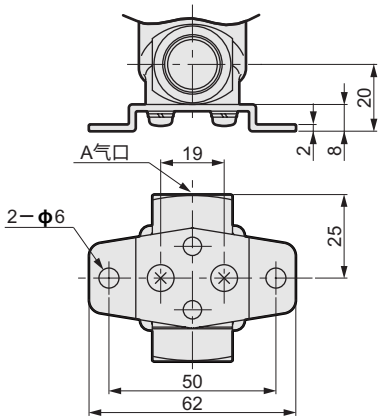

注1：没有安装板固定时，请利用阀体的安装螺纹。
（螺纹尺寸：M4深度8）

●安装板
SVB※W－15A～32A－※※ B

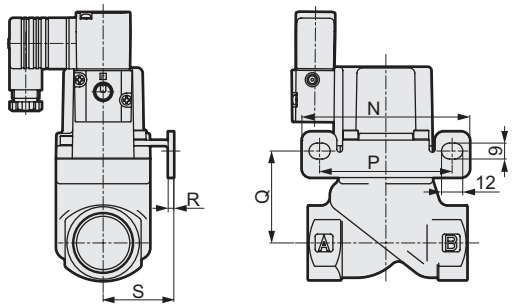

型号	N	P	Q	R	S
SVB※W-15A	90	70	39	2.3	30
SVB※W-20A	90	70	48.5	2.3	30
SVB※W-25A	95	75	52	3.2	40
SVB※W-32A	105	85	66.5	3.2	45

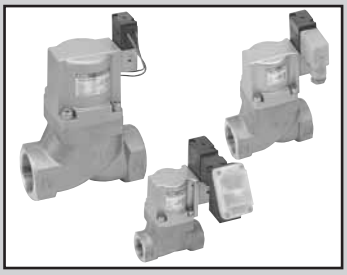

气控式２通阀　电磁阀搭载型
（气缸阀）

SVB※ ASeries

●NC（常闭）型、NO（常通）型
●接管口径：Rc1/4～Rc2、32～80 法兰
●使用流体：空气、惰性气体

CE

JIS符号

●NC（通电时通）型

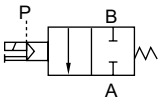

●NO（通电时闭）型

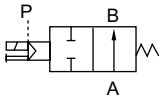

通用规格

项目		SVB1A	SVB2A
动作区分		NC（通电时通）型	NO（通电时闭）型
使用流体		空气・惰性气体（※1）	
动作压力范围	MPa	0～0.9	0～1
耐压（水压）	MPa	2.0	
先导空气压力	MPa	0.35～0.7	清参照卷头第10页
流体温度	℃	－10～60（不得冻结）	
环境温度	℃	－10～60	
阀座泄漏	cm^3/min	0.12以下（空气压时）	
安装姿态		随意	

※1：控制流体的检查清单请参阅卷头第14页。

电气规格			
额定电压		AC100V（50/60Hz）•110V（60Hz）、AC200V（50/60Hz）•220V（60Hz）、DC24V	
视在电压（VA）	保持时	3.6（50Hz）、2.8（60Hz）	
	启动时	11（50Hz）、9（60Hz）	
消耗功率（W）	AC	1.9（50Hz）、1.5（60Hz）	
	DC	2.0	
耐热等级		B	
保护构造（IEC标准529）		直接导线	IPX2
		带DIN端子箱（Pg9）	IPX5
		带T型端子箱（G1/2）	IPX5

注1：请在允许电压范围是额定电压的±10%以内使用。

按照机种规格

项目 机种型号	接管口径	通孔直径（mm）	C [dm³/(s•bar)]	b	S（mm²）	允许背压（MPa）	先导接管口径	质量（kg）
NC（常闭）型								
SVB1A-8A	Rc 1/4	10	8.3	0.4	—	0.5	Rc 1/8	0.5
SVB1A-10A	Rc 3/8	10	11	0.4	—			0.5
SVB1A-15A	Rc 1/2	15	—	—	120	0.1		0.8
SVB1A-20A	Rc 3/4	16	—	—	150			1
SVB1A-25A	Rc 1	20	—	—	240			1.3
SVB1A-32A	Rc 1 1/4	26	—	—	390			2.4
SVB1A-32F	32法兰	26	—	—	390			5.4
SVB1A-40A	Rc 1 1/2	32	—	—	610			3.4
SVB1A-40F	40法兰	32	—	—	610			6.5
SVB1A-50A	Rc 2	42	—	—	920			5.4
SVB1A-50F	50法兰	42	—	—	920			9.3
SVB1A-65F（※2）	65法兰	65	—	—	1290			19.5
SVB1A-80F（※2）	80法兰	79	—	—	1840			23.5
NO（常通）型								
SVB2A-8A	Rc 1/4	10	8.9	0.4	—	0.1	Rc 1/8	0.5
SVB2A-10A	Rc 3/8	10	12	0.3	—			0.5
SVB2A-15A	Rc 1/2	15	—	—	140			0.8
SVB2A-20A	Rc 3/4	16	—	—	180			1
SVB2A-25A	Rc 1	20	—	—	280			1.3
SVB2A-32A	Rc 1 1/4	26	—	—	450	0.05		2.4
SVB2A-32F	32法兰	26	—	—	450			5.4
SVB2A-40A	Rc 1 1/2	32	—	—	680			3.4
SVB2A-40F	40法兰	32	—	—	680			6.5
SVB2A-50A	Rc 2	42	—	—	1020			5.4
SVB2A-50F	50法兰	42	—	—	1020			9.3
SVB2A-65F（※2）	65法兰	65	—	—	1290			19
SVB2A-80F（※2）	80法兰	79	—	—	1840			23

※1：关于常通型的先导空气压力，请参照卷头第10页。
※2：接管口径65法兰和80法兰是按订单生产产品。
※3：有效截面积S和声速导率C之间的换算公式是S　5.0×C。

型号表示方法

●电磁阀搭载型

SVB 1 A - 15A - B 2G S - AC100V

- SVB：机种型号
- 1：ⓐ动作区分
- A：流体区分（空气、燃气用）
- 15A：ⓑ接管口径
- B：ⓒ阀体・密封材质组合 ※1
- 2G：ⓓ线圈
- S：ⓔ其它选择项 ※2 ※3 ※4 ※5
- AC100V：ⓕ电压

符号	内 容
ⓐ 动作区分	
1	NC（通电时通）型
2	NO（通电时闭）型

ⓑ 接管口径	
8A	Rc 1/4
10A	Rc 3/8
15A	Rc 1/2
20A	Rc 3/4
25A	Rc 1
32A	Rc 1 1/4
32F	32法兰
40A	Rc 1 1/2
40F	40法兰
50A	Rc 2
50F	50法兰
65F	65法兰（按订单生产）
80F	80法兰（按订单生产）

ⓒ 阀体・密封材质组合			
		阀体	密封
0	标准	青铜	丁腈橡胶
B	选择项	青铜	氟橡胶
P		青铜	乙烯、丙烯橡胶
D		不锈钢	丁腈橡胶
E		不锈钢	氟橡胶
R		不锈钢	乙烯、丙烯橡胶

ⓓ 线圈		
2C	标准	直接导线
2G	选择项	带DIN端子箱（Pg9）
2H		带指示器带DIN端子箱（Pg9）
3T		带T型端子箱（G1/2）
3R		带指示器带T型端子箱（G1/2）

ⓔ 其它选择项	
无符号	没有选择项
S	带浪涌吸收器
B	安装板

ⓕ 电压	
AC100V	AC100V50/60Hz AC110V60Hz
AC200V	AC200V50/60Hz AC220V60Hz
DC24V	DC24V

⚠ 型号选定时的注意事项

※1：接管口径65F、80F的场合，阀体、密封材质组合符号仅限于O、B。但是阀体的材质是铸铁。
※2：安装板（ⓔ项B）仅限于安装接管口径8A~32A。
※3：同时追加浪涌吸收器和指示器的场合，请在ⓔ项用SB表示。
※4：浪涌吸收器在导线线圈的场合添附，在带端子箱线圈的场合安装在端子箱中。
※5：手动操作（无锁定式）是标准规格。

〈型号表示例〉

SVB1A-15A-B2GS-AC100V

机种：SVB
ⓐ 动作区分　：NC（通电时通）型
ⓑ 接管口径　：Rc 1/2
ⓒ 阀体・密封材质组合
　：阀体青铜，密封氟橡胶
ⓓ 线圈　：带DIN端子箱（Pg9）
ⓔ 其它选择项　：带浪涌吸收器
ⓕ 电压　：AC100V50/60Hz、AC110V60Hz

内部构造和部件清单

●SVB1A

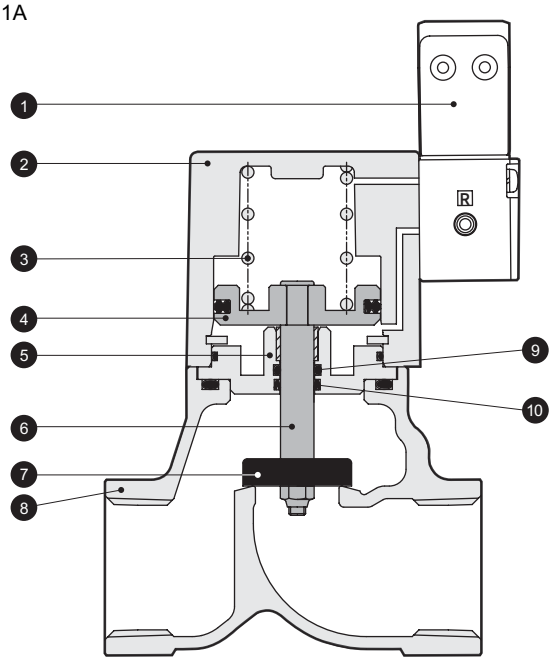

编号	部件名称	材　质	
1	先导式电磁阀	–	–
2	气缸盖	ADC12	铝压铸件
3	弹簧	SWP	琴钢丝
4	活塞	A2017	铝
5	适配器	C3604(SUS304)	黄铜(不锈钢)
6	活塞杆	SUS304	不锈钢
7	主阀芯	NBR(FKM、EPDM) SUS304	丁腈橡胶(氟橡胶、乙烯丙烯橡胶) 不锈钢
8	阀体	CAC406(SCS13)	青铜铸件(不锈钢铸件)
9	O形圈	NBR(FKM、EPDM)	丁腈橡胶(氟橡胶、乙烯丙烯橡胶)
10	MY型密封件	NBR(FKM、EPDM)	丁腈橡胶(氟橡胶、乙烯丙烯橡胶)

( )内是选择项。
65F、80F的阀体材质是FC250(铸铁)、主阀体材质是FKM。

外形图尺寸

●SVB※A－8A～50A－※2C(Rc螺纹旋入类型)
直接导线类型

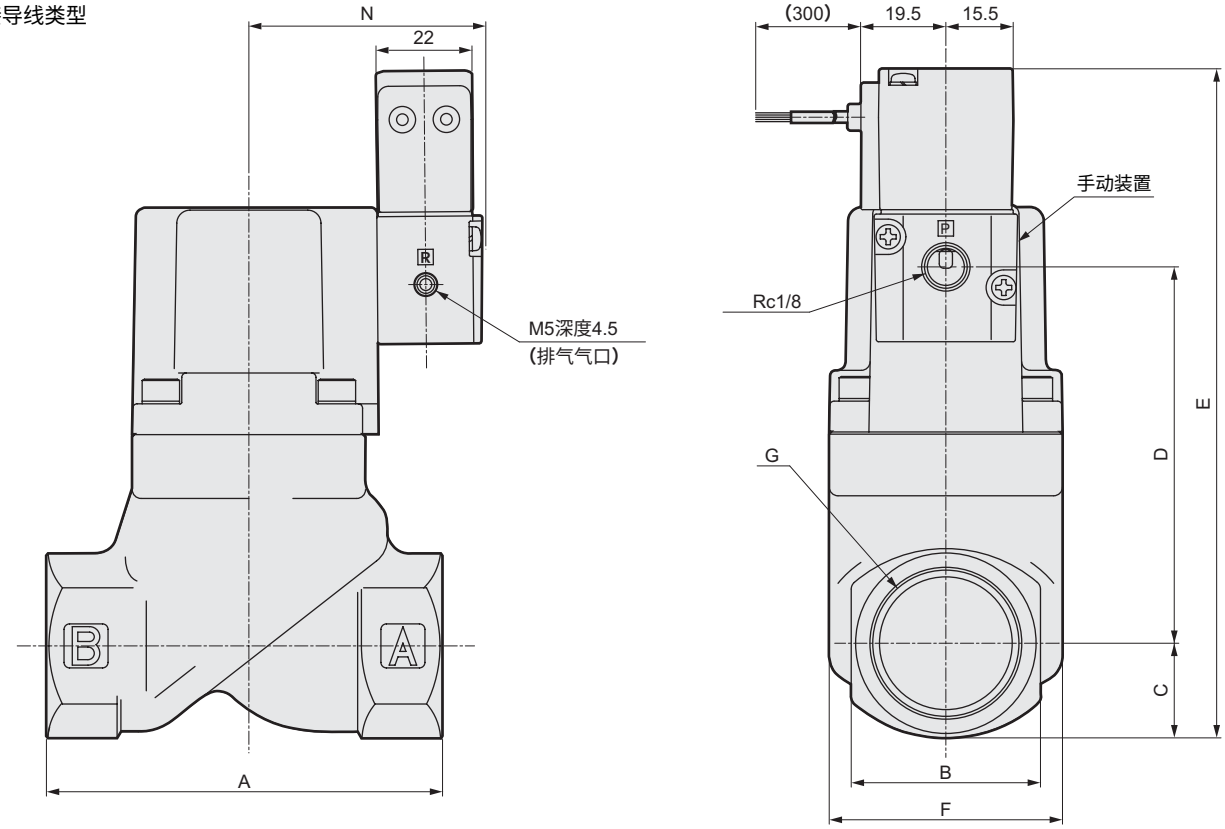

型号	A	B	C	D	E	F	G	N
SVB※A-8A	50	24	12	45.5	102.5	32	Rc1/4	48.5
SVB※A-10A							Rc3/8	
SVB※A-15A	71	28	14.5	65.5	125	43	Rc1/2	49.5
SVB※A-20A	80	35	17.5	75	137.5	43	Rc3/4	49.5
SVB※A-25A	90	43	21	85.5	151.5	53	Rc1	53
SVB※A-32A	125	55	27.5	113.5	186	63	Rc1 1/4	57.5
SVB※A-40A	140	61	30.5	134.5	210	77	Rc1 1/2	64.5
SVB※A-50A	160	76	38	168	251	95	Rc2	72.5

外形尺寸图

●SVB※A－32F～80F－※2C（法兰类型）
直接导线类型

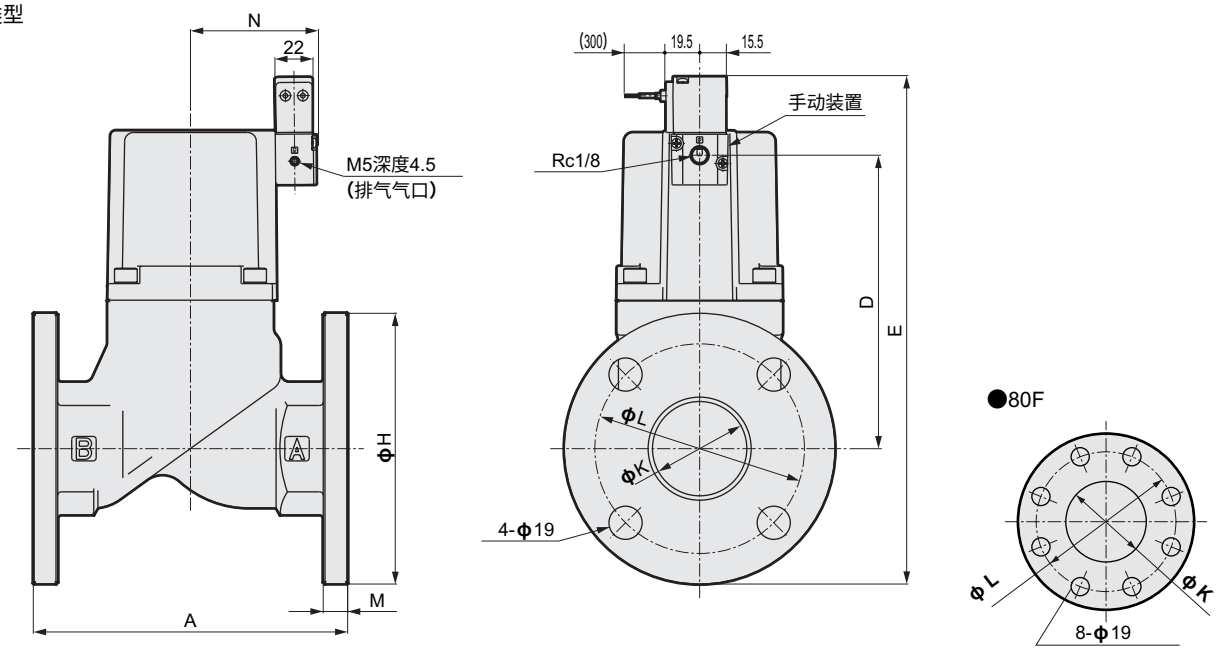

型号	A	D	E	H	K	L	M	N
SVB※A-32F	170	113.5	226	135	36	100	12	57.5
SVB※A-40F	180	134.5	249.5	140	42	105	12	64.5
SVB※A-50F	180	168	291	155	54	120	14	72.5
SVB※A-65F	210	203	347.5	175	68	140	16	113
SVB※A-80F	240	218	367.5	185	82	150	16	123

选择项外形尺寸图

●带DIN端子箱（Pg9）　带DIN端子箱指示灯（Pg9）
SVB※A－※－※ 2G 2H

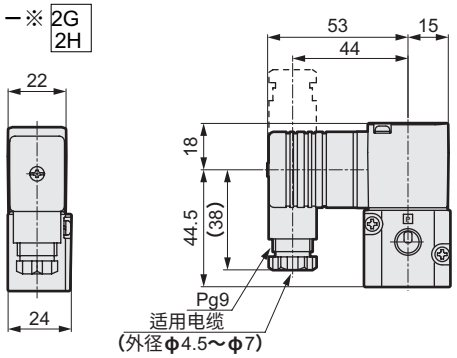

●带T型端子箱（G1/2）　带T型端子箱指示灯（G1/2）
SVB※A－※－※ 3T 3R

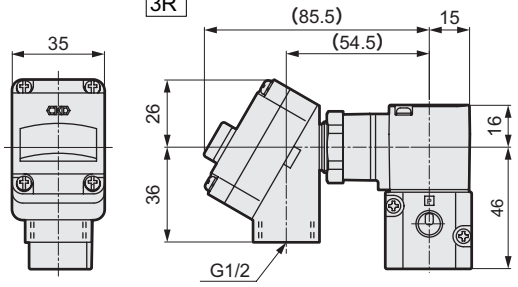

●安装板
SVB※A－8A•10A－※※ B

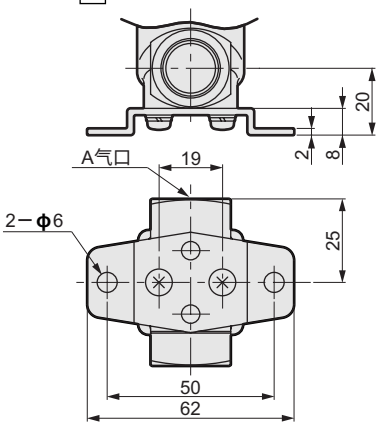

●安装板
SVB※A－15A～32A－※※ B

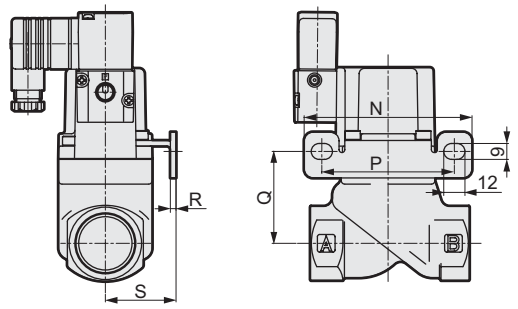

型号	N	P	Q	R	S
SVB※A-15A	90	70	39	2.3	30
SVB※A-20A	90	70	48.5	2.3	30
SVB※A-25A	95	75	52	3.2	40
SVB※A-32A	105	85	66.5	3.2	45

注1：没有安装板固定时，请利用阀体的安装螺纹。
（螺纹尺寸M4深度8）

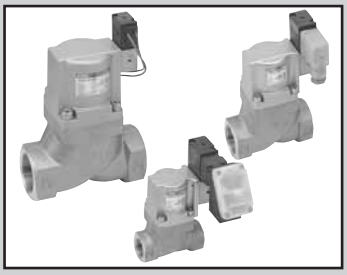

气控式２通阀　电磁阀搭载型
（气缸阀）

SVB※ VSeries

- NC（常通）型、NO（常闭）型
- 接管口径：Rc1/4～Rc2、32～50 法兰
- 使用流体：低真空

JIS符号

●NC（通电时通）型

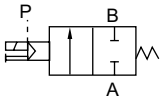

●NC（通电时闭）型

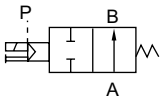

通用规格

项目	SVB1V	SVB2V
动作区分	NC（通电时通）型	NO（通电时闭）型
使用流体	低真空（空气、水）（※1）	
流体粘度　mm²/s	500以下	
动作压力范围　Pa（abs）	1.3×10^2～7×10^5（但是，因型号而异，因此请参照各规格的动作压力范围）	
耐压（水压）　MPa	2.0	
流体温度　℃	－10～60（不得冻结）	
环境温度　℃	－10～60	
阀座泄漏　Pa•m³/s He	1.33×10^{-3}以下	
安装姿态	随意	

※1 控制流体的检查清单请参阅卷头第14页。

电气规格			
额定电压		AC100V(50/60Hz)•110V(60Hz)、AC200V(50/60Hz)•220V(60Hz)、DC24V	
视在电压(VA)	保持时	3.6(50Hz)、2.8(60Hz)	
	启动时	11(50Hz)、9(60Hz)	
消費電力(W)	AC	1.9(50Hz)、1.5(60Hz)	
	DC	2.0	
耐热等级		B	
保护构造（IEC标准529）		直接导线	IPX2
		带DIN端子箱(Pg9)	IPX5
		带T型端子箱(G1/2)	IPX5

注1：请在允许电压范围是额定电压的±10%以内使用。

按照机种规格

项目 / 机种型号	接管口径	通孔直径（mm）	C [dm³/(s•bar)]	b	S（mm²）	动作压力范围Pa(abs) NC型	动作压力范围Pa(abs) NO型	先导空气压力（MPa） NC型	先导空气压力（MPa） NO型	先导接管口径	质量（kg） NC型	质量（kg） NO型
SVB※V-8A	Rc 1/4	10	8.3	0.4	－	1.3×10^2～7×10^5	1.3×10^2～1×10^6	0.35～0.7	（※1）	Rc 1/8	0.5	
SVB※V-10A	Rc 3/8	10	12	0.3	－						0.5	
SVB※V-15A	Rc 1/2	15	－	－	140						0.8	
SVB※V-20A	Rc 3/4	16	－	－	180						1.0	
SVB※V-25A	Rc 1	20	－	－	280						1.3	
SVB※V-32A	Rc 1 1/4	26	－	－	450	1.3×10^2～5×10^5	1.3×10^2～1×10^6	0.25～0.7	（※1）		2.5	2.4
SVB※V-32F	32法兰	26	－	－	450						5.5	5.4
SVB※V-40A	Rc 1 1/2	32	－	－	680						3.6	3.4
SVB※V-40F	40法兰	32	－	－	680						6.7	6.5
SVB※V-50A	Rc 2	42	－	－	1020						5.7	5.4
SVB※V-50F	50法兰	42	－	－	1020						9.6	9.3

※1： 关于NO型的先导空气压力，请参阅卷头第10页。

型号表示方法

●电磁阀搭载型

SVB 1 V - 15A - B 2G S - AC100V

流体区分
（低真空用）

机种型号

ⓐ动作区分

ⓑ接管口径

ⓒ阀体・密封材质组合

ⓓ线圈

ⓔ其它选择项
※1
※2
※3
※4

ⓕ电压

符号	内　容
ⓐ 动作区分	
1	NC（通电时通）型
2	NO（通电时闭）型

ⓑ 接管口径	
8A	Rc 1/4
10A	Rc 3/8
15A	Rc 1/2
20A	Rc 3/4
25A	Rc 1
32A	Rc 1 1/4
32F	32法兰
40A	Rc 1 1/2
40F	40法兰
50A	Rc 2
50F	50法兰

ⓒ 阀体・密封材质组合			
		阀体	密封
0	标准	青铜	丁腈橡胶
B	选择项	青铜	氟橡胶
P		青铜	乙烯、丙烯橡胶
D		不锈钢	丁腈橡胶
E		不锈钢	氟橡胶
R		不锈钢	乙烯、丙烯橡胶

ⓓ 线圈		
2C	标准	直接导线
2G	选择项	带DIN端子箱（Pg9）
2H		带指示器带DIN端子箱（Pg9）
3T		带T型端子箱（G1/2）
3R		带指示器带T型端子箱（G1/2）

ⓔ 其它选择项	
无符号	没有选择项
S	带浪涌吸收器
B	安装板

ⓕ 电压	
AC100V	AC100V50/60Hz AC110V60Hz
AC200V	AC200V50/60Hz AC220V60Hz
DC24V	DC24V

⚠ 型号选定时的注意事项

※1：安装板（ⓔ项B）仅限于安装接管口径8A~32A。
※2：同时追加浪涌吸收器和指示器的场合，请在ⓔ项用SB表示。
※3：浪涌吸收器在导线线圈的场合添附，在带端子箱线圈的场合安装在端子箱中。
※4：手动操作（无锁定式）是标准规格。

〈型号表示例〉

SVB1V-15A-B2GS-AC100V

机种：SVB
ⓐ 动作区分　　：NC（通电时通）型
ⓑ 接管口径　　：Rc 1/2
ⓒ 阀体・密封材质组合
　　：阀体青铜，密封氟橡胶
ⓓ 线圈　　：带DIN端子箱(Pg9)
ⓔ 其它选择项　　：带浪涌吸收器
ⓕ 电压　　：AC100V50/60Hz、AC110V60Hz

内部构造和部件清单

●SVB1V

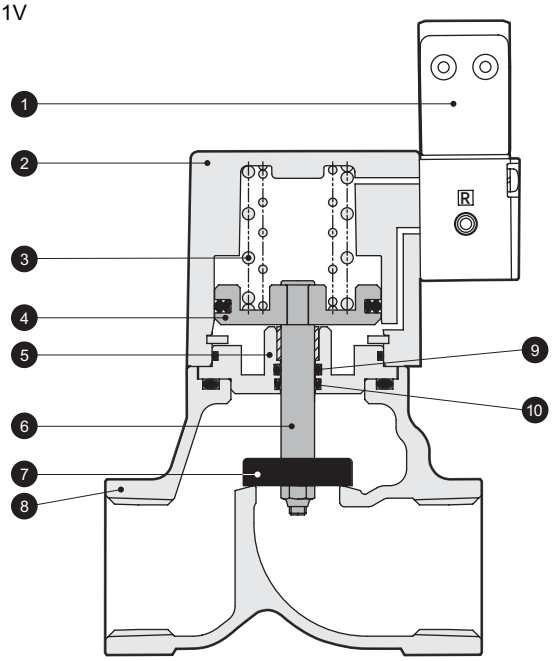

编号	部件名称	材　　质	
1	先导式电磁阀	–	–
2	气缸盖	ADC12	铝压铸件
3	弹簧	SWP	琴钢丝
4	活塞	A2017	铝
5	适配器	C3604(SUS304)	黄铜(不锈钢)
6	活塞杆	SUS304	不锈钢
7	主阀芯	NBR(FKM、EPDM) SUS304	丁腈橡胶(氟橡胶、乙烯丙烯橡胶) 不锈钢
8	阀体	CAC406(SCS13)	青铜铸件(不锈钢铸件)
9	O形圈	NBR(FKM、EPDM)	丁腈橡胶(氟橡胶、乙烯丙烯橡胶)
10	MY型密封件	NBR(FKM、EPDM)	丁腈橡胶(氟橡胶、乙烯丙烯橡胶)

( )内是选择项。

外形图尺寸

●SVB※V－8A～50A－※2C(Rc螺纹旋入类型)
直接导线类型

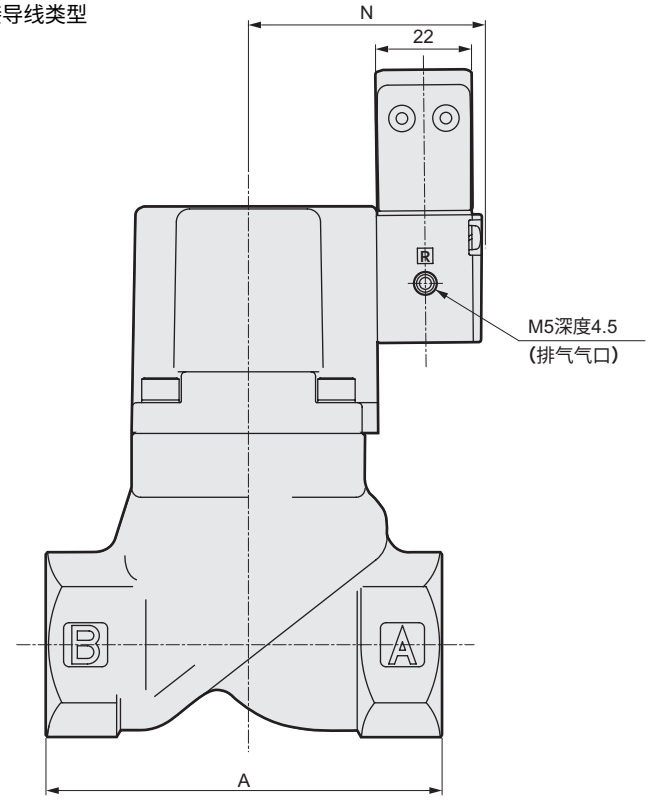

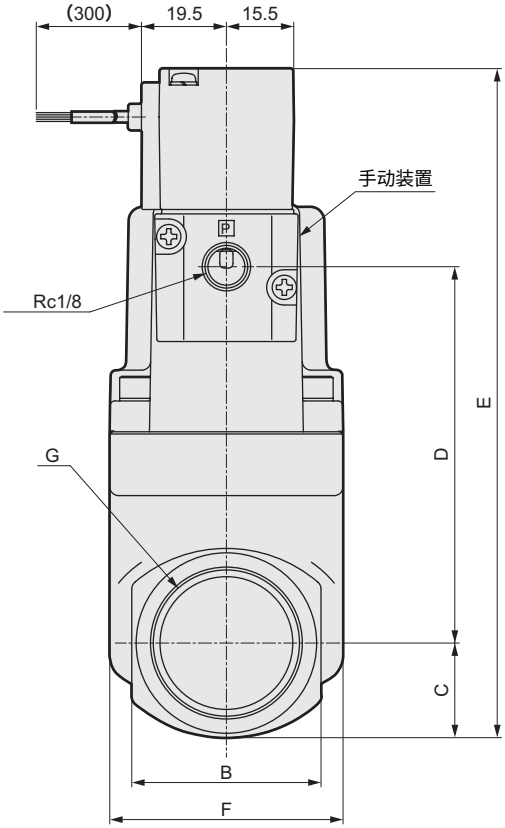

型号	A	B	C	D	E	F	G	N
SVB※V-8A	50	24	12	45.5	102.5	32	Rc1/4	48.5
SVB※V-10A							Rc3/8	
SVB※V-15A	71	28	14.5	65.5	125	43	Rc1/2	49.5
SVB※V-20A	80	35	17.5	75	137.5	43	Rc3/4	49.5
SVB※V-25A	90	43	21	85.5	151.5	53	Rc1	53
SVB※V-32A	125	55	27.5	113.5	186	63	Rc1 1/4	57.5
SVB※V-40A	140	61	30.5	134.5	210	77	Rc1 1/2	64.5
SVB※V-50A	160	76	38	168	251	95	Rc2	72.5

外形尺寸图

●SVB※V－32F～50F－※2C（法兰类型）
直接导线类型

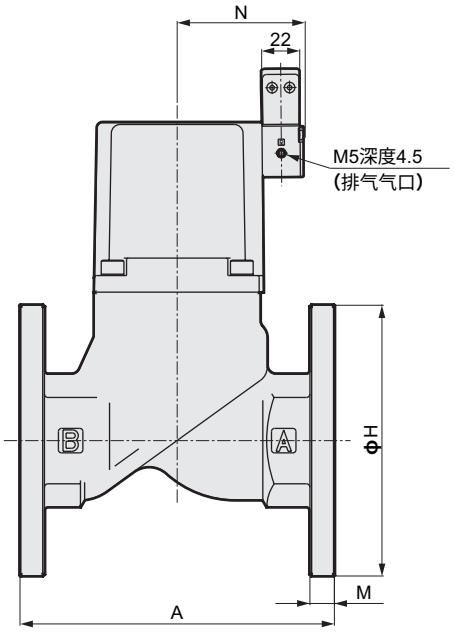

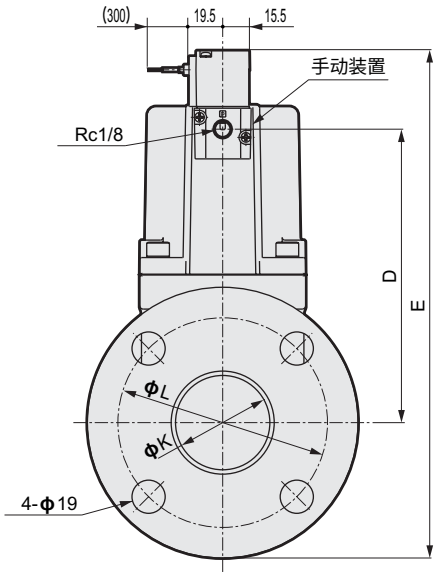

型号	A	D	E	H	K	L	M	N
SVB※V-32F	170	113.5	226	135	36	100	12	57.5
SVB※V-40F	180	134.5	249.5	140	42	105	12	64.5
SVB※V-50F	180	168	291	155	54	120	14	72.5

选择项外形尺寸图

●带DIN端子箱（Pg9）　带DIN端子箱指示灯（Pg9）
SVB※V－※－※ 2G 2H

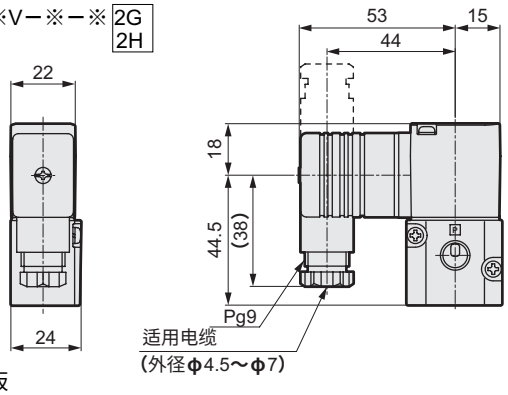

●T带T型端子箱（G1/2）　带T型端子箱指示灯（G1/2）
SVB※V－※－※ 3T 3R

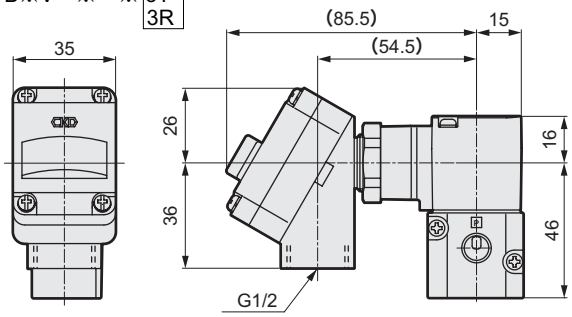

●安装板
SVB※V－8A•10A－※※ B

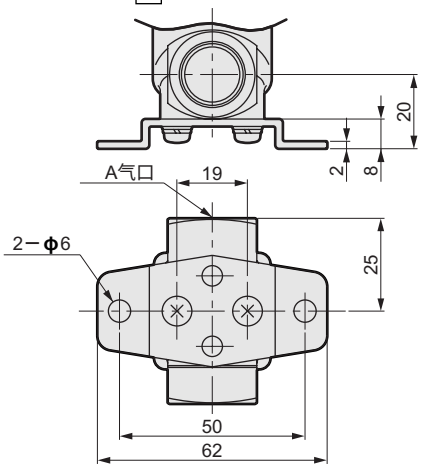

注1：没有安装板固定时，请利用阀体的安装螺纹。
（螺纹尺寸：M4深度8）

●安装板
SVB※V－15A～32A－※※ B

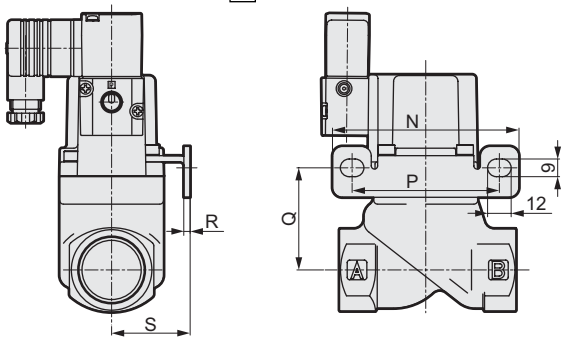

型号	N	P	Q	R	S
SVB※V-15A	90	70	39	2.3	30
SVB※V-20A	90	70	48.5	2.3	30
SVB※V-25A	95	75	52	3.2	40
SVB※V-32A	105	85	66.5	3.2	45

气控式２通阀　电磁阀搭载型
（气缸阀）

SVB※ SSeries

●NC（通电时通）型、NO（通电时闭）型
●接管口径：Rc1/4～Rc2、32～50 法兰
●使用流体：蒸汽・水・空气用

JIS符号

●NC（通电时通）型

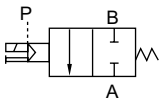

●NO（通电时闭）型

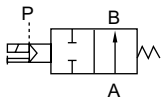

通用规格

项目		SVB1S	SVB2S
动作区分		NC（通电时通）型	NO（通电时闭）型
使用流体		蒸汽・水・空气没有腐蚀性的液体（※1）	
流体粘度	mm^2/s	500以下	
动作压力范围	MPa	0～1	
耐压（水压）	MPa	2.0	
先导空气压力	MPa	0.35～0.7	请参照卷头第10页
流体温度	℃	－10～184（不得冻结）	
环境温度	℃	－10～60	
阀座泄漏	cm^3/min	300以下（空气压0.02～1MPa时）	
安装姿态		随意	

※1：控制流体的检查清单请参阅卷头第14页。

按照机种规格

项目 / 机种型号	接管口径	通孔直径（mm）	C [$dm^3/(s\cdot bar)$]	b	S（mm^2）	Cv值	先导接管口径	质量（kg）
NC（常闭）型								
SVB1S-8A	Rc 1/4	10	8.3	0.4	－	2.1	Rc 1/8	0.5
SVB1S-10A	Rc 3/8	10	11	0.4	－	2.7		0.5
SVB1S-15A	Rc 1/2	15	－	－	120	5.5		0.8
SVB1S-20A	Rc 3/4	16	－	－	150	7.0		1.0
SVB1S-25A	Rc 1	20	－	－	240	11.0		1.4
SVB1S-32A	Rc 1 1/4	26	－	－	390	18.5		2.6
SVB1S-32F	32法兰	26	－	－	390	18.5		5.6
SVB1S-40A	Rc 1 1/2	32	－	－	610	29.0		3.7
SVB1S-40F	40法兰	32	－	－	610	29.0		6.8
SVB1S-50A	Rc 2	42	－	－	920	43.0		5.6
SVB1S-50F	50法兰	42	－	－	920	43.0		9.5
NO（常通）型								
SVB2S-8A	Rc 1/4	10	8.9	0.4	－	2.3	Rc 1/8	0.5
SVB2S-10A	Rc 3/8	10	12	0.3	－	2.6		0.5
SVB2S-15A	Rc 1/2	15	－	－	140	4.8		0.8
SVB2S-20A	Rc 3/4	16	－	－	180	8		1.0
SVB2S-25A	Rc 1	20	－	－	280	12		1.4
SVB2S-32A	Rc 1 1/4	26	－	－	450	20		2.6
SVB2S-32F	32法兰	26	－	－	450	20		5.6
SVB2S-40A	Rc 1 1/2	32	－	－	670	32		3.7
SVB2S-40F	40法兰	32	－	－	670	32		6.8
SVB2S-50A	Rc 2	42	－	－	1000	50		5.6
SVB2S-50F	50法兰	42	－	－	1000	50		9.5

※1：关于常通型的先导空气压力，请参照卷头第10页。

型号表示方法

●电磁阀搭载型

SVB 1 S - 15A - E 2G L - AC100V

机种型号

流体区分
(蒸汽·水·空气用)

ⓐ动作区分

ⓑ接管口径

ⓒ阀体、密封材质组合
※1

ⓓ线圈

ⓔ其它选择项
※2
※3
※4
※5
※6

ⓕ电压

符号	内　容
ⓐ 动作区分	
1	NC（通电时通）型
2	NO（通电时闭）型

ⓑ 接管口径	
8A	Rc 1/4
10A	Rc 3/8
15A	Rc 1/2
20A	Rc 3/4
25A	Rc 1
32A	Rc 1 1/4
32F	32法兰
40A	Rc 1 1/2
40F	40法兰
50A	Rc 2
50F	50法兰

ⓒ 阀体、密封材质组合

	阀体	密封	O型圈	备注
C	青铜	聚四氟化乙烯树脂	氟橡胶	蒸汽、水、空气
E	不锈钢	聚四氟化乙烯树脂	氟橡胶	
F	不锈钢	聚四氟化乙烯树脂	聚四氟化乙烯树脂	溶剂系列

ⓓ 线圈		
2C	标准	直接导线
2G	选择项	带DIN端子箱（Pg9）
2H		带指示器带DIN端子箱（Pg9）
3T		带T型端子箱（G1/2）
3R		带指示器带T型端子箱（G1/2）

ⓔ 其它选择项	
无符号	没有选择项
S	带浪涌吸收器
B	安装板
L	带指示灯

ⓕ 电压	
AC100V	AC100V50/60Hz AC110V60Hz
AC200V	AC200V50/60Hz AC220V60Hz
DC24V	DC24V

型号选定时的注意事项

※1：流体使用蒸汽的场合，请选定C或者E。
※2：安装板（ⓔ 项B）仅限于安装接管口径8A~32A。
※3：指示器（ⓓ 项L）是动作区分1：仅限于安装常闭型。
※4：关于ⓔ项，同时追加多个选择项的场合，请在表示如下:
浪涌吸收器+安装板→SB
浪涌吸收器+指示器→SL
安装板+指示器→BL
浪涌吸收器+安装板+指示灯→SBL
※5：浪涌吸收器在导线线圈的场合添附，在带端子箱线圈的场合安装在端子箱中。
※6：手动操作（无锁定式）是标准规格。

〈型号表示例〉

SVB1S-15A-E2GL-AC100V

机种:SVB
ⓐ 动作区分　　：NC（通电时通）形
ⓑ 接管口径　　：Rc 1/2
ⓒ 阀体・密封材质组合
　　：阀体不锈钢，密封聚四氟化乙烯树脂
ⓓ 线圈　　：带DIN端子箱（Pg9）
ⓔ 其它选择项　　：带指示器
ⓕ 电压　　：AC100V50/60Hz、AC110V60Hz

内部构造和部件清单

●SVB1S

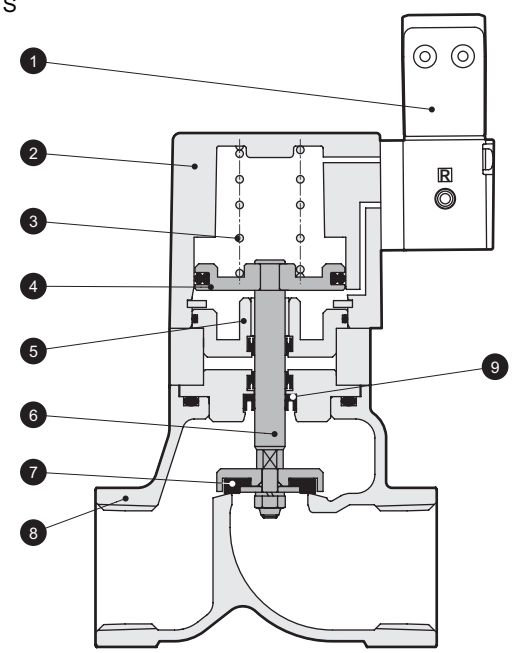

编号	部件名称	材　质	
1	先导式电磁阀	–	–
2	气缸盖	ADC12	铝压铸件
3	弹簧	SWP	琴钢丝
4	活塞	A2017	铝
5	适配器	C3604	黄铜
6	活塞杆	SUS304	不锈钢
7	主阀芯	PTFE	聚四氟化乙烯树脂
8	阀体	CAC406	青铜铸件(不锈钢铸件)
9	活塞杆密封件	PTFE	聚四氟化乙烯树脂

外形图尺寸

●SVB※S－8A～50A－※2C(Rc螺纹旋入类型)
直接导线类型

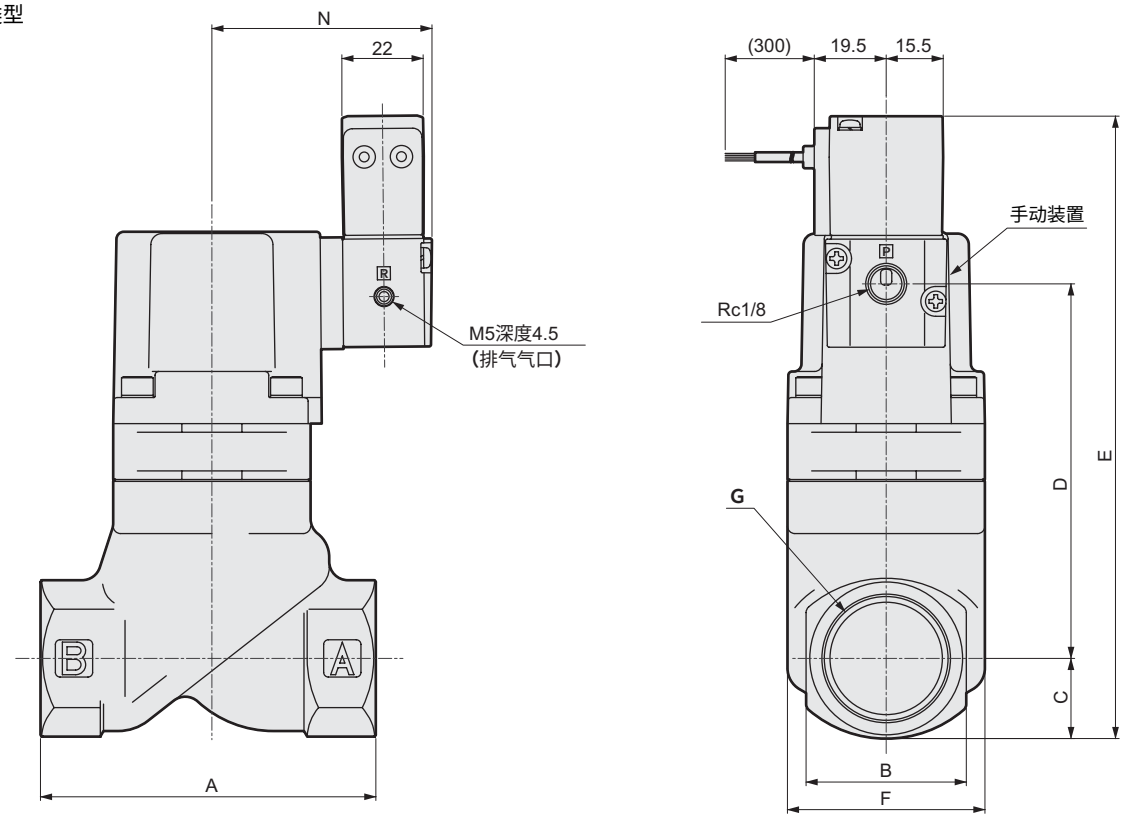

型 号	A	B	C	D	E	F	G	N
SVB※S-8A	50	24	12	56.5	113.5	32	Rc1/4	54.5
SVB※S-10A							Rc3/8	
SVB※S-15A	71	28	14.5	81.5	141	43	Rc1/2	55.5
SVB※S-20A	80	35	17.5	91	153.5	43	Rc3/4	55.5
SVB※S-25A	90	43	21	102	168	53	Rc1	59
SVB※S-32A	125	55	27.5	128.5	201	63	Rc1 1/4	63.5
SVB※S-40A	140	61	30.5	154.5	230	77	Rc1 1/2	70.5
SVB※S-50A	160	76	38	188	271	95	Rc2	78.5

外形尺寸图

●SVB※S－32F～50F－※2C（法兰类型）
直接导线类型

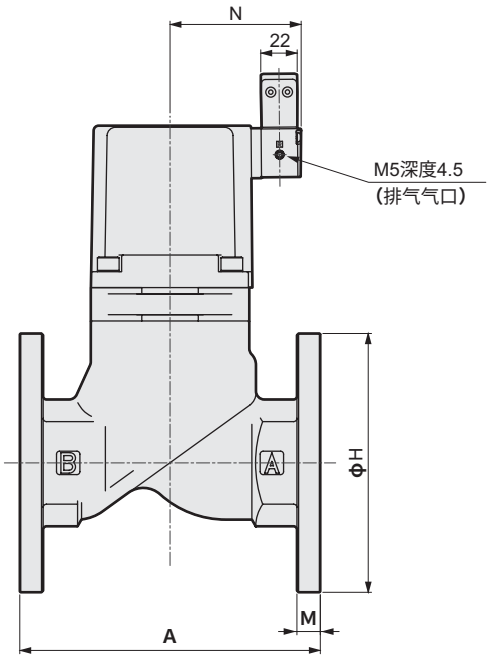

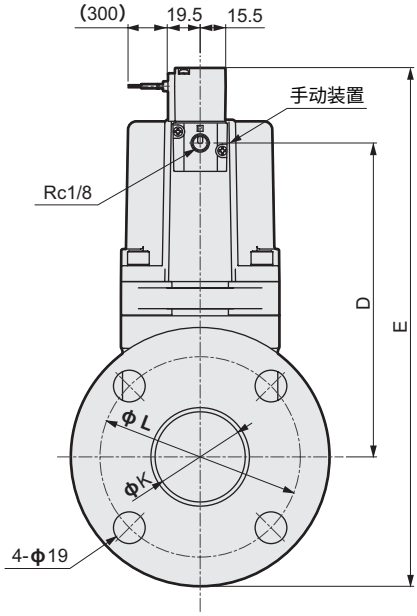

型号	A	D	E	H	K	L	M	N
SVB※S-32F	170	128.5	241	135	36	100	12	46
SVB※S-40F	180	154.5	269.5	140	42	105	12	53
SVB※S-50F	180	188	311	155	54	120	14	61

选择项外形尺寸图

●带DIN端子箱（Pg9）　带DIN端子箱指示灯（Pg9）
SVB※S－※－※ 2G 2H

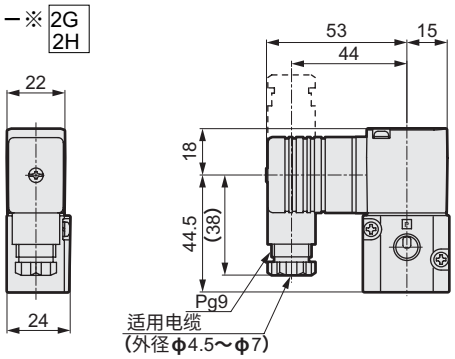

●带DIN端子箱（G1/2）　带T型端子箱指示灯（G1/2）
SVB※S－※－※ 3T 3R

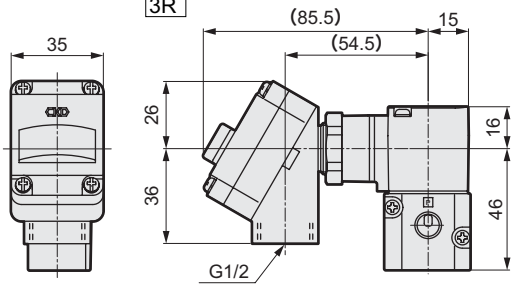

●安装板
SVB※S－8A•10A－※※ B

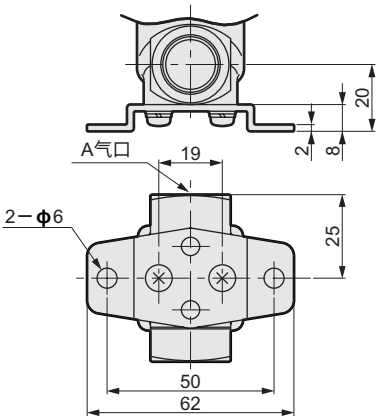

●安装板
SVB※S－15A～32A－※※ B

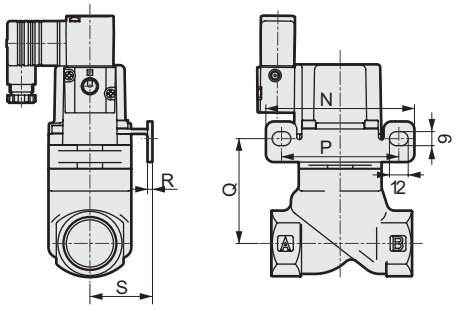

型号	N	P	Q	R	S
SVB※S-15A	90	70	55	2.3	30
SVB※S-20A	90	70	65	2.3	30
SVB※S-25A	95	75	68.5	3.2	40
SVB※S-32A	105	85	86.5	3.2	45

选择项外形尺寸

●指示灯

SVB1S－8A～50 A/F －※※ L

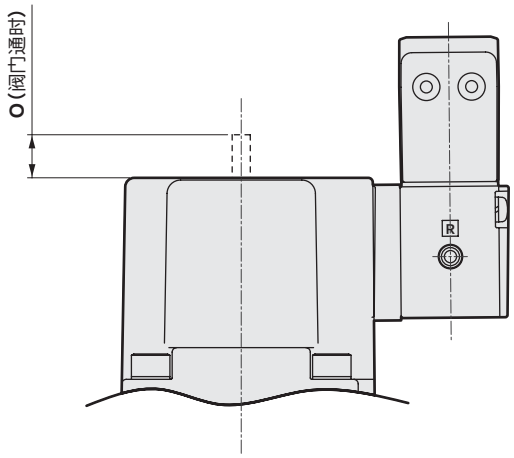

型号	O
SVB1S-8A	4
SVB1S-10A	4
SVB1S-15A	6.5
SVB1S-20A	6.5
SVB1S-25A	7
SVB1S-32A•F	8
SVB1S-40A•F	10.5
SVB1S-50A•F	13