直动式2通电磁阀
(MULTILEX VALVE)

# AB21 Series

● NC（通电时通）型
●接管口径 Rc1/8、Rc1/4

## JIS符号

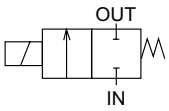


## 通用规格

| 项目 | | AB21 |
|---|---|---|
| 使用流体 | | 空气・水・油（50mm²/s以下） |
| 动作压力范围 | MPa | 0～1.5（由于型号不同，选用时请参照机种规格的最大动作压力差。） |
| 最高使用压力 | MPa | 1.5 |
| 耐压（采用水压） | MPa | 3 |
| 流体温度 | ℃ | −10～40（但是，不得冻结） |
| 环境温度 | ℃ | −20～50 |
| 耐热等级 | | B |
| 阀构造 | | 直动型截止构造 |

## 机种分类规格

| 项目 / 机种型号 | 接管口径 | 通孔直径(mm) | Cv值 | 有效截面积(mm²) | 最高动作压力差（MPa） 空气 AC | 空气 DC | 水・煤油 AC | 水・煤油 DC | 油(50mm²/s) AC | 油(50mm²/s) DC | 额定电压 | 视在功率(VA) 保持时 50Hz | 保持时 60Hz | 启动时 50Hz | 启动时 60Hz | 功率(W) AC 50/60Hz | 功率(W) DC |
|---|---|---|---|---|---|---|---|---|---|---|---|---|---|---|---|---|---|
| AB21-01-1 | Rc1/8 | 1.5 | 0.1 | 1.8 | 1.5 | 1.0 | 1.5 | 1.0 | 0.9 | 1.0 | AC100V 50/60Hz | 11 | 9 | 15.4 | 12.6 | 5.5/4.2 | 7 |
| AB21-01-2 | | 2.0 | 0.15 | 2.7 | 1.0 | 0.6 | 1.0 | 0.6 | 0.5 | 0.6 | | | | | | | |
| AB21-01-3 | | 3.0 | 0.3 | 5.5 | 0.7 | 0.2 | 0.4 | 0.2 | 0.25 | 0.2 | AC110V 60Hz | | | | | | |
| AB21-01-5 | | 4.0 | 0.4 | 7.4 | 0.4 | 0.1 | 0.2 | 0.1 | 0.1 | 0.1 | | | | | | | |
| AB21-02-1 | Rc1/4 | 1.5 | 0.1 | 1.8 | 1.5 | 1.0 | 1.5 | 1.0 | 0.9 | 1.0 | AC200V 50/60Hz | | | | | | |
| AB21-02-2 | | 2.0 | 0.15 | 2.7 | 1.0 | 0.6 | 1.0 | 0.6 | 0.5 | 0.6 | | | | | | | |
| AB21-02-3 | | 3.0 | 0.3 | 5.5 | 0.7 | 0.2 | 0.4 | 0.2 | 0.25 | 0.2 | AC220V 60Hz | | | | | | |
| AB21-02-5 | | 4.0 | 0.4 | 7.4 | 0.4 | 0.1 | 0.2 | 0.1 | 0.1 | 0.1 | | | | | | | |

## 型号表示方法

AB21 - 01 - 1 - A 00B - AC100V

机种型号
ⓐ接管口径
ⓑ 通孔
ⓒ 阀体 ・封件材质组合
※1
※2
ⓓ 选择项
ⓔ 额定电压

| 符号 | | 内容 | | 备注 |
|---|---|---|---|---|
| ⓐ | 01 | Rc 1 / 8 | | |
| | 02 | Rc 1 / 4 | | |
| ⓑ | 1 | φ1.5 | | |
| | 2 | φ2 | | |
| | 3 | φ3 | | |
| | 5 | φ4 | | |
| ⓒ | | 阀体 | 密封件 | |
| | 无符号（标准） | 铝 | 丁腈橡胶 | 空气・煤油用 |
| | 2（选择项） | | 氟橡胶 | 溶剂系列 |
| | A（选择项） | 黄铜 | 丁腈橡胶 | 水用 |
| | B（选择项） | | 氟橡胶 | 溶剂系列 |
| ⓓ | 无符号 | 无 | | |
| | 00B | 带安装板 | | |
| ⓔ | AC 100V | AC100V 50/60Hz、AC110V 60Hz | | 其他电压请咨询。 |
| | AC 200V | AC200V 50/60Hz、AC220V 60Hz | | |

## 〈型号表示例〉

AB21-01-1-A00B-AC100V

机种名：AB21
ⓐ 接管口径　：Rc 1 / 8
ⓑ 通孔　　：φ1.5
ⓒ 阀体・密封件材质组合
　　：阀体-黄铜、密封件-丁腈橡胶
ⓓ 选择项　　：带安装板
ⓔ 额定电压　：AC 100V 50/60Hz、AC110V 60Hz

※1：ⓑ项1(通孔φ1.5)时，ⓒ项中限A・B能够制作。
※2：流体为水时，请使用阀体为黄铜(选择项符号：A・B)。

## 内部构造及主要部件材质

●AB21系列

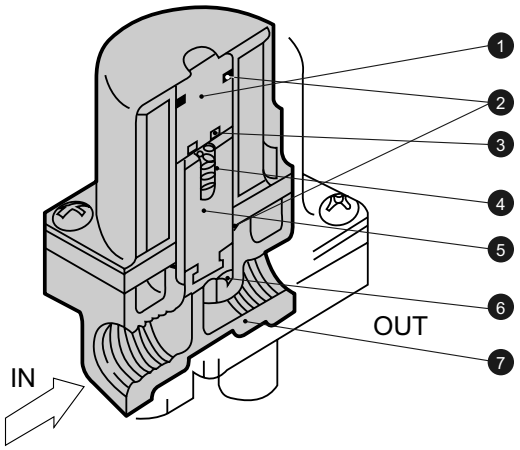


| 编号 | 部件名称 | 材质 |
|---|---|---|
| 1 | 静铁芯组件 | 不锈钢 |
| 2 | O形圈 | 氟橡胶 |
| 3 | 分磁环 | 铜 |
| 4 | 弹簧 | 不锈钢 |
| 5 | 动铁芯组件 | 不锈钢 |
| 6 | 密封件 | 丁腈橡胶或氟橡胶 |
| 7 | 阀体 | 铝或黄铜 |

## 外形尺寸

●AB21-01・02-1〜5-※

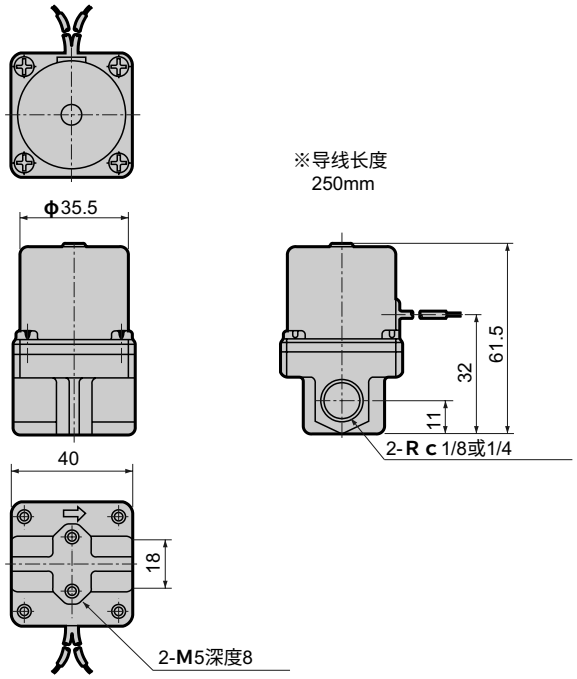


●带安装板
AB21-01・02-1〜5-※00B

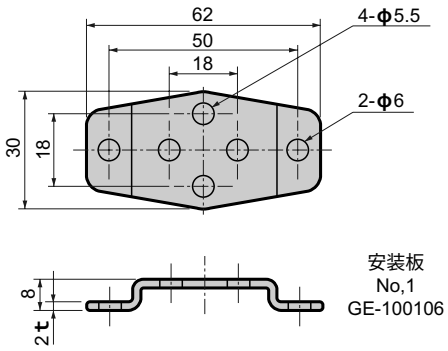

直动式2通电磁阀　单体
(MULTILEX VALVE)

# AB31・AB41 Series ●常闭（通电时通）型
# AB42 Series ●常通（通电时闭）型

●接管口径：Rc1/8~Rc1/2

CE 详细内容请参照「CKD 欧洲规格适用品指南」。

CAD

## JIS符号

●AB31・41(通电时通型)

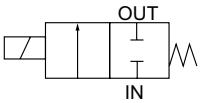


●AB42(通电时闭型)

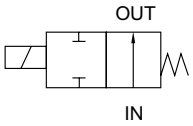


## 通用规格

| 项目 | | 标准规格 | 选择项规格 | |
|---|---|---|---|---|
| 使用流体 | | 空气·燃气·低真空(1.33×10²Pa)·水·煤油·油(50mm²/s以下) | 温水 | 蒸汽 |
| 动作压力范围 | MPa | 0～5（由于型号不同，选用时请参照机种规格的最大动作压力差。） | | |
| 耐压（采用水压） | MPa | 25 | | |
| 流体温度 | ℃ | －10～60(不得冻结) | －10～90 | －10～184 |
| 环境温度 | ℃ | －20～60 | －20～100 | |
| 耐热等级 | | B | H | |
| 环境条件 | | 没有腐蚀性气体和易爆性气体的场所 | | |
| 阀构造 | | 直动型截止构造 | | |
| 阀座泄漏（JIS标准） | cm³/min | 0（密封件材质为PTFE时，大气压下300以下） | | |
| 安装方式 | | 任意 | | |

## 机种分类规格

| 项目 / 机种型号 | 接管口径 | 通孔直径(mm) | Cv值 | 有效截面积(mm²) | 最高动作压力差（MPa） 空气 AC | 空气 DC | 水·温水·煤油 AC | 水·温水·煤油 DC | 油(50mm²/s) AC | 油(50mm²/s) DC | 蒸汽 AC | 最高使用压力(MPa) | 额定电压 | 视在功率(VA) 保持时 50Hz | 保持时 60Hz | 启动时 50Hz | 启动时 60Hz | 功率(W) AC 50/60Hz | 功率(W) DC | 重量(kg) |
|---|---|---|---|---|---|---|---|---|---|---|---|---|---|---|---|---|---|---|---|---|
| **通电时通型：常闭型** | | | | | | | | | | | | | | | | | | | | |
| AB31-01/02-1 | Rc1/8 Rc1/4 | 1.5 | 0.1 | 1.8 | 2.5 | 2.5 | 2.5 | 2.5 | 2.5 | 2.5 | 1.0 | 5 (流体:蒸汽的场合1) | AC100V 50/60Hz AC110V 60Hz AC200V 50/60Hz AC220V 60Hz DC12V DC24V DC48V DC100V | 12 | 10 | 17 | 14 | 5.2/3.8 | 11 (8.1) | 0.35 |
| -2 | | 2.0 | 0.15 | 2.7 | 1.5 | 1.5 | 1.5 | 1.5 | 1.5 | 1.5 | 1.0 | | | | | | | | | |
| -3 | | 3.0 | 0.31 | 6.2 | 1.0 | 0.5 | 0.7 | 0.5 | 0.5 | 0.5 | 0.7 | | | | | | | | | |
| -4 | | 3.5 | 0.42 | 8.2 | 0.6 | 0.4 | 0.5 | 0.4 | 0.4 | 0.4 | 0.5 | | | | | | | | | |
| -5 | | 4.0 | 0.54 | 10.5 | 0.4 | 0.25 | 0.3 | 0.25 | 0.25 | 0.25 | 0.3 | | | | | | | | | |
| -6 | | 5.0 | 0.8 | 15.3 | 0.2 | 0.15 | 0.15 | 0.15 | 0.15 | 0.15 | 0.15 | | | | | | | | | |
| AB41-02/03-1 | Rc1/4 Rc3/8 | 1.5 | 0.1 | 1.8 | 5.0 | 4.0 | 4.5 | 4.0 | 4.0 | 4.0 | 1.0 | | | 18 | 15 | 29 | 24 | 6.7/5.7 | 11 (10.4) | 0.43 (Rc1/4) 0.45 (Rc3/8) |
| -2 | | 2.0 | 0.15 | 2.7 | 3.0 | 2.5 | 2.7 | 2.5 | 2.5 | 2.5 | 1.0 | | | | | | | | | |
| -3 | | 3.0 | 0.31 | 6.2 | 1.5 | 0.9 | 1.3 | 0.9 | 0.9 | 0.9 | 1.0 | | | | | | | | | |
| -4 | | 3.5 | 0.42 | 8.2 | 1.2 | 0.6 | 0.9 | 0.6 | 0.6 | 0.6 | 0.9 | | | | | | | | | |
| -5 | | 4.0 | 0.54 | 10.5 | 1.0 | 0.5 | 0.7 | 0.5 | 0.5 | 0.5 | 0.7 | | | | | | | | | |
| -6 | | 5.0 | 0.8 | 15.3 | 0.6 | 0.25 | 0.4 | 0.25 | 0.25 | 0.25 | 0.4 | | | | | | | | | |
| -7 | | 7.0 | 1.0 | 26.4 | 0.25 | 0.1 | 0.2 | 0.1 | 0.15 | 0.1 | 0.2 | | | | | | | | | |
| AB41-03/04-8 | Rc3/8 Rc1/2 | 10.0 | 1.88 〈1.5〉 | 40.6 〈27.6〉 | 0.1 | 0.05 (0.03) | 0.1 | 0.05 (0.03) | 0.05 | 0.05 (0.03) | — | | | | | | | | | 0.54 |
| **通电时闭型：常通型** | | | | | | | | | | | | | | | | | | | | |
| AB42-02/03-1 | Rc1/4 Rc3/8 | 1.5 | 0.1 | 1.8 | 2.0 | 2.0 | 2.0 | 2.0 | 2.0 | 2.0 | 1.0 | 2 (流体:蒸汽场合1) | | 22 | 18 | 35 | 29 | 8.7/6.7 | 15.5 (14) | 0.50 (Rc1/4) 0.52 (Rc3/8) |
| -2 | | 2.0 | 0.15 | 2.7 | 1.0 | 1.0 | 1.0 | 1.0 | 1.0 | 1.0 | 1.0 | | | | | | | | | |
| -3 | | 3.0 | 0.31 | 6.2 | 0.7 | 0.7 | 0.7 | 0.7 | 0.7 | 0.7 | 0.7 | | | | | | | | | |
| -4 | | 3.5 | 0.4 | 7.5 | 0.5 | 0.5 | 0.5 | 0.5 | 0.5 | 0.5 | 0.5 | | | | | | | | | |
| -5 | | 4.0 | 0.47 | 8.9 | 0.4 | 0.4 | 0.4 | 0.4 | 0.4 | 0.4 | 0.4 | | | | | | | | | |
| -6 | | 5.0 | 0.63 | 12.5 | 0.25 | 0.25 | 0.25 | 0.25 | 0.25 | 0.25 | 0.25 | | | | | | | | | |
| -7 | | 7.0 | 1.0 | 21.1 | 0.15 | 0.15 | 0.15 | 0.15 | 0.15 | 0.15 | 0.15 | | | | | | | | | |

※1：上述型号表示接管口径（Rc）、通孔等基本参数。其他方面的组合（蒸汽用等）请参照型号表示方法。
※2：接管口径的型号表示Rc1/8（6A）为01、Rc1/4（8A）为02、Rc3/8（10A）为03、Rc1/2（15A）为04。
※3：〈　〉内为不锈钢阀体的。其他型号的不锈钢阀体的Cv值、有效截面积和GAB型相同。
※4：内置二极管线圈的最高动作压力差，请参照DC栏进行。
※5：额定电压的波动范围请控制在±10%以内进行使用。
※6：（　）内为带DIN端子箱的DC电压规格的场合。

## 型号表示方法

●通电时通（常闭型）

AB31 - 02 - 3 - 0 3A A B G S - AC100V

AB41

机种型号

ⓐ接管口径　ⓑ通孔　ⓒ阀体・密封件材质组合　ⓓ线圈接线形式　ⓔ手动操作（锁定式）　ⓕ安装板　ⓖ其他选择项　ⓗ带浪涌吸收器　ⓘ禁铜处理　ⓙ电压

| | 符号 | 内容 | 符号 | 内容 | 符号 | 内容 | 机种型号 AB31 | AB41 | AB41 低压□大流量 |
|---|---|---|---|---|---|---|---|---|---|
| ⓐ接管口径 | 01 | Rc 1 / 8 | 1G | G 1 / 8 | 1N | NPT 1 / 8 | ● | | |
| | 02 | Rc 1 / 4 | 2G | G 1 / 4 | 2N | NPT 1 / 4 | ● | ● | |
| | 03 | Rc 3 / 8 | 3G | G 3 / 8 | 3N | NPT 3 / 8 | | ● | ● |
| | 04 | Rc 1 / 2 | 4G | G 1 / 2 | 4N | NPT 1 / 2 | | | ● |
| ⓑ通孔 | 1 | φ 1.5 | | | | | ● | ● | |
| | 2 | φ 2 | | | | | ● | ● | |
| | 3 | φ 3 | | | | | ● | ● | |
| | 4 | φ 3.5 | | | | | ● | ● | |
| | 5 | φ 4 | | | | | ● | ● | |
| | 6 | φ 5 | | | | | ● | ● | |
| | 7 | φ 7 | | | | | | ● | |
| | 8 | φ10 | | | | | | | ● |

| ⓒ阀体・密封件材质组合 | | 阀体 | 密封件 | 处理 | 备注 | AB31 | AB41 | AB41 低压□大流量 |
|---|---|---|---|---|---|---|---|---|
| 无符号 | 标准 | 黄铜 | 丁腈橡胶 | — | 空气・燃气・低真空・水・煤油用 | ● | ● | ● |
| B | 选择项 | 黄铜 | 氟橡胶 | — | 耐热用 | ● | ● | ● |
| C | 选择项 | 黄铜 | PTFE | — | 蒸气用(ⓓ项：4A・4K・4H选定时) | ● | ● | |
| P | 选择项 | 黄铜 | 乙烯丙烯橡胶 | 禁油处理 | 温水・酒精类用 | ● | ● | ● |
| V | 选择项 | 黄铜 | 氟橡胶 | 真空检查 | 中真空用 | ● | ● | ● |
| D | 选择项 | 不锈钢 | 丁腈橡胶 | — | 空气、燃气、低真空、水、煤油用 | ● | ● | ● |
| E | 选择项 | 不锈钢 | 氟橡胶 | — | 耐热用 | ● | ● | ● |
| F | 选择项 | 不锈钢 | PTFE | — | 溶剂系用 | ● | ● | |
| R | 选择项 | 不锈钢 | 乙烯丙烯橡胶 | 禁油处理 | — | ● | ● | ● |
| W | 选择项 | 不锈钢 | 氟橡胶 | 真空检查 | 中真空用 | ● | ● | ● |
| H | 选择项 | 黄铜 | 丁腈橡胶 | 禁油处理 | — | ● | ● | ● |
| J | 选择项 | 黄铜 | 氟橡胶 | 禁油处理 | — | ● | ● | ● |
| K | 选择项 | 黄铜 | PTFE | 禁油处理 | — | ● | ● | |
| L | 选择项 | 不锈钢 | 丁腈橡胶 | 禁油处理 | — | ● | ● | ● |
| M | 选择项 | 不锈钢 | 氟橡胶 | 禁油处理 | — | ● | ● | ● |
| N | 选择项 | 不锈钢 | PTFE | 禁油处理 | — | ● | ● | |

| ⓓ线圈接线形式 内容 | | | ⓔ手动操作（锁定式） | ⓕ安装板 | ⓖ其他选择项 电缆线管（船用电线贯穿金属附件） A−15a | A−15b | A−15c | 导线管（电线管配管） CTC 19 | G 1 / 2 | ⓗ带浪涌吸收器 | ⓘ禁铜处理 | ⓙ额定电压 内容 |
|---|---|---|---|---|---|---|---|---|---|---|---|---|
| 无符号 | 标准 | 直接导线 | A | B | | | | | | S | P6 | AC 100V、AC 200V |
| 2E | 选择项 | 带DIN端子箱 (G1/2) | A | B | | | | | | S | P6 | AC 100V、AC 200V<br>DC 12V、DC 24V、DC 48V、DC 100V |
| 2G | 选择项 | 带DIN端子箱 (Pg11) | A | B | | | | | | S | P6 | AC 100V、AC 200V<br>DC 12V、DC 24V、DC 48V、DC 100V |
| 2H | 选择项 | DIN端子箱带指示灯 (Pg11) | A | B | | | | | H | S | P6 | AC 100V、AC 200V、DC24V |
| 3A | 选择项 | 开式框架式 线导 | A | B | | | | G | H | S | P6 | AC 100V、AC 200V<br>DC 12V、DC 24V、DC 48V、DC 100V |
| 3K | 选择项 | 开式框架式 带方形端子箱 (G1/2) | A | B | D | E | F | | | S | P6 | AC 100V、AC 200V、DC 24V、DC 100V |
| 3H | 选择项 | 开式框架式 方形端子箱带指示灯 (G1/2) | A | B | D | E | F | | | S | P6 | AC 100V、AC 200V、DC 24V、DC 100V |
| 4A | 选择项 | 开式框架式(H级线圈) 线导 | A | B | | | | G | H | S | P6 | AC 100V、AC 200V |
| 4K | 选择项 | 开式框架式(H级线圈) 带方形端子箱 (G1/2) | A | B | D | E | F | | | | P6 | AC 100V、AC 200V |
| 4H | 选择项 | 开式框架式(H级线圈) 方形端子箱带指示灯 (G1/2) | A | B | D | E | F | | | | P6 | AC 100V、AC 200V |
| 5A | 选择项 | 开式框架式(内置二极管) 线导 | A | B | | | | G | H | | P6 | AC 100V、AC 200V |
| 5K | 选择项 | 开式框架式(内置二极管) 带方形端子箱 (G1/2) | A | B | D | E | F | | | | P6 | AC 100V、AC 200V |
| 5H | 选择项 | 开式框架式(内置二极管) 方形端子箱带指示灯 (G1/2) | A | B | D | E | F | | | | P6 | AC 100V、AC 200V |

### 〈型号表示例1〉

AB31-02-3-AC100V

机种名：AB31

ⓐ接管口径：Rc 1 / 4
ⓑ通孔：φ3
ⓒ阀体・密封件材质组合
：阀体-黄铜、密封件-丁腈橡胶
ⓓ线圈接线形式：直接导线
ⓔ～ⓘ：无
ⓙ额定电压
：AC 100V 50/60Hz、AC 110V 60Hz

### 〈型号表示例2〉

AB41-02-3-000AS-AC100V

机种名：AB41

ⓐ接管口径：Rc 1 / 4
ⓑ通孔：φ3
ⓒ阀体・密封件材质组合：
：阀体-黄铜、密封件-丁腈橡胶
ⓓ线圈接线形式：直接导线
ⓔ手动操作(锁定式)：有
ⓕ・ⓖ・ⓗ：无
ⓘ浪涌吸收器：带浪涌吸收器
ⓙ额定电压
：AC 100V 50/60Hz、AC 110V 60Hz

### ⚠ 型号选定的注意事项

※ 1：ⓐ～ⓒ项为●印、ⓓ～ⓙ标有记号的组合能制作。

**有关ⓒ项**

※ 2：材质组合请参照卷头P34。
※ 3：标准为无符号。在有ⓓⓔⓕⓖⓗⓘ，请在ⓒ项中记为0。
※ 4：低压大流量AB41-$^{03}_{04}$-8的阀体材质为青铜（标准）或不锈钢（选择项）。选
※ 5：择项符号：V,W时，「泄漏量：1.33×10⁻⁶Pa・m³/S以下」实施真空检查。
※ 6：在低压大流量AB41-$^{03}_{04}$-8 ⓒ项为V、W时，不能制作DC电压。
※ 7：作为防锈对策，对应有连续式加热氧化表面处理（防锈涂装），请咨询本公司。但是，选择手动操作选择项（A）时，不能进行连续式加热氧化表面处理。

**有关ⓓ项**

※ 8：有关线圈的详细选定，请参照P118。
※ 9：线圈接线形式标准为无符号，在有ⓔⓕⓖⓗⓘ时，请在ⓓ项中记为00。
※ 10：5A、5K、5H型因二极管的作用，把AC电源变为DC的线圈。
※ 11：带方形端子箱的线圈（H种除外），也能制造防水型规格，请咨询本公司。
※ 12：使用蒸汽时，请把ⓒⓓ项指定为C4A、C4K、C4H。
※ 13：AB41备有蒸汽时用的DC线圈，请咨询本公司。

**有关ⓔ～ⓘ项**

※14：与ⓔⓕⓖⓗⓘ项相同的项目没有时，请作为无符号。
※15：在低压大流量AB41-$^{03}_{04}$-8时，不能安装手动操作（ⓔ项A）。
※16：ⓒ项为C,F,K,N,V,W时，不能安装手动操作(ⓔ项A)。
※17：ⓖ项为D,E,F,G,H之中请选择一个。
※18：浪涌吸收器在选用直接导线类型线圈时为备件，在带端子箱式线圈时，安装在端子箱内。
※19：内置二极管线圈以及ⓓ项中的线圈为标准装备，内置浪涌吸收器。
※20：ⓘ项P6时，只能制作ⓒ项中L,M,R。

**有关ⓙ项**

※21：AC100V线圈可用于AC100V50/60Hz、AC110V60Hz、AC200V线圈可用于AC200V50/60Hz、AC220V60Hz。只是在ⓓ项中5A,5K,5H用线圈只限AC100V50/60Hz,AC200V50/60Hz的使用。
※22：上述以外的电压请咨询本公司。
※23：导线长度：标准：300mm以外，有500mm为单位的，选用时请咨询本公司。

## 型号表示方法

●通电时闭型(常通型)

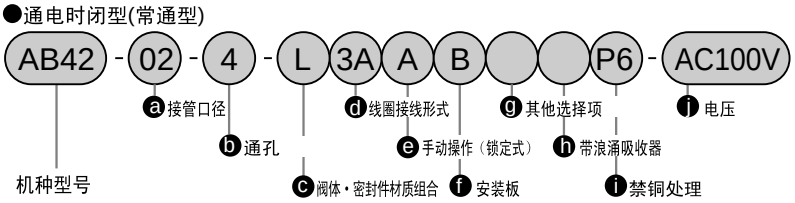


〈型号表示例1〉
AB42-02-1-AC100V
机种名：AB42

ⓐ接管口径：Rc 1 / 4
ⓑ通孔：φ1.5
ⓒ阀体・密封件材质组合
：阀体-黄铜、密封件-丁腈橡胶
ⓓ线圈接线形式 ：直接导线
ⓔ ～ⓘ：无
ⓙ额定电压
：AC 100V 50/60Hz、AC 110V 60Hz

〈型号表示例2〉
AB42-03-6-000AS-AC100V
机种名：AB42

ⓐ接管口径：Rc 3 / 8
ⓑ通孔：φ5
ⓒ阀体・密封件材质组合：
：阀体-黄铜、密封件-丁腈橡胶
ⓓ线圈接线形式 ：直接导线
ⓔ手动操作(锁定式)：有
ⓕ・ⓖ ：无
ⓘ浪涌吸收器：带浪涌吸收器
ⓙ额定电压
：AC 100V 50/60Hz、AC 110V 60Hz

| ⓐ | 符号 | 内容 | 符号 | 内容 | 符号 | 内容 |
|---|---|---|---|---|---|---|
| | 02 | Rc 1 / 4 | 2G | G 1 / 4 | 2N | NPT 1 / 4 |
| | 03 | Rc 3 / 8 | 3G | G 3 / 8 | 3N | NPT 3 / 8 |

| ⓑ 接管口径 | |
|---|---|
| 1 | φ 1.5 |
| 2 | φ 2 |
| 3 | φ 3 |
| 4 | φ 3.5 |
| 5 | φ 4 |
| 6 | φ 5 |
| 7 | φ 7 |

| ⓒ 阀体・密封件材质组合 | | 阀体 | 密封件 | 处理 | 备注 |
|---|---|---|---|---|---|
| 无符号 | 标准 | 黄铜 | 丁腈橡胶 | — | 空气・燃气・低真空・水・煤油用 |
| B | 选择项 | | 氟橡胶 | | 耐热用 |
| C | | | PTFE | | 蒸气用(ⓓ项:4A•4K•4H选定时) |
| P | | | 乙烯丙烯橡胶 | 禁油处理 | 温水・酒精类用 |
| V | | | 氟橡胶 | 真空检查 | 中真空用 |
| D | | 不锈钢 | 丁腈橡胶 | — | 空气・燃气・低真空・水・煤油用 |
| E | | | 氟橡胶 | | 耐热用 |
| F | | | PTFE | | 溶剂系用 |
| R | | | 乙烯丙烯橡胶 | 真空检查 | — |
| W | | | 氟橡胶 | 真空检查 | 中真空用 |
| H | | 黄铜 | 丁腈橡胶 | 禁油处理 | — |
| J | | | 氟橡胶 | | — |
| K | | | PTFE | | — |
| L | | 不锈钢 | 丁腈橡胶 | | — |
| M | | | 氟橡胶 | | — |
| N | | | PTFE | | — |

### ⚠ 型号选定的注意事项

※ 1： 材质组合请参照卷头P34。

**有关ⓒ项**

※ 2： 标准为无符号。在有ⓓⓔⓕⓖⓗⓘ，请在ⓒ项中记为0。

※ 3： 选择项符号：V,W时，「泄漏量：1.33 ×$10^{-6}$Pa・$m^3$/S以下」实施真空检查。

※ 4： 作为防锈对策，对应有连续式加热氧化表面处理（防锈涂装），请咨询本公司。但是，选择手动操作选择项（A）时，不能进行连续式加热氧化表面处理。

| ⓓ 线圈接线形式 内容 | | | | ⓔ 手动操作（锁定式） | ⓕ 安装板 | ⓖ 其他选择项 电缆线管（船用电线贯穿金属附件） A−15a | A−15b | A−15c | 导线管（电线管配管） CTC 19 | G 1 / 2 | ⓗ 带浪涌吸收器 | ⓘ 禁铜处理 | ⓙ 额定电压 内容 |
|---|---|---|---|---|---|---|---|---|---|---|---|---|---|
| 无符号 | 标准 | 直接导线 | | A | B | | | | | | S | P6 | AC 100V、AC 200V |
| 2E | 选择项 | 带DIN端子箱 | (G1/2) | | | | | | | | | | AC 100V、AC 200V DC 12V、DC 24V、DC 48V、DC 100V |
| 2G | | 带DIN端子箱 | (Pg11) | | | | | | | | | | |
| 2H | | DIN端子箱带小型指示灯 | (Pg11) | | | | | | | H | | | AC 100V、AC 200V、DC24V |
| 3A | | 开式框架式 | 导线 | A | B | | | | G | H | | | AC 100V、AC 200V DC 12V、DC 24V、DC 48V、DC 100V |
| 3K | | | 带方形端子箱 (G1/2) | | | D | E | F | | | | | |
| 3H | | | 方形端子箱带指示灯 (G1/2) | | | | | | | | | | AC 100V、AC 200V、DC 24V、DC 100V |
| 4A | | 开式框架式（H种线圈） | 导线 | A | B | | | | G | H | | | AC 100V、AC 200V |
| 4K | | | 带方形端子箱 (G1/2) | | | D | E | F | | | | | |
| 4H | | | 方形端子箱带指示灯 (G1/2) | | | | | | | | | | |
| 5A | | 开式框架式（内置二极管） | 导线 | A | B | | | | G | H | | | AC 100V、AC 200V |
| 5K | | | 带方形端子箱 (G1/2) | | | D | E | F | | | | | |
| 5H | | | 方形端子箱带指示灯 (G1/2) | | | | | | | | | | |

**有关ⓓ项**

※ 5：有关线圈的详细选定，请参照P118。
※ 6：线圈接线形式标准为无符号，在有ⓔⓕⓖⓗⓘ时，请在ⓓ项中记为00。
※ 7 ：5A、5K、5H型因二极管的作用，把AC电源变为 DC的线圈。
※ 8 ：带方形端子箱的线圈（H种除外），也能制造防水型规格，请咨询本公司。
※ 9： 使用蒸汽时，请把ⓒⓓ项指定为C4A、C4K、C4H。

**有关ⓔ～ⓘ项**

※10：与ⓔⓕⓖⓗⓘ项相同的项目没有时，请作为无符号。
※11：ⓒ项为C,F,K,N,V,W时，不能安装手动操作(ⓔ项A)。
※12：ⓖ项为D,E,F,G,H之中请选择一个。
※13：浪涌吸收器在选用直接导线类型线圈时为备件，在带端子箱式线圈时，安装在端子箱内。
※14：内置二极管线圈以及ⓓ项中2H的线圈为标准装备，内置浪涌吸收器。
※15：ⓘ项P6时，只能制作ⓒ项中L。

**有关ⓙ项**

※16：AC100V线圈可用于AC100V50/60Hz、AC110V60Hz、AC200V线圈可用于AC200V50/60Hz、AC220V60Hz。只是在ⓓ项中5A,5K,5H用线圈只限AC100V50/60Hz,AC200V50/60Hz的使用。
※17：上述以外的电压请咨询本公司。
※18：导线长度：标准：300mm以外，有500mm为单位的，选用时请咨询本公司。

## 内部构造及主要部件材质

●AB31系列
●AB41-02•03-1～7

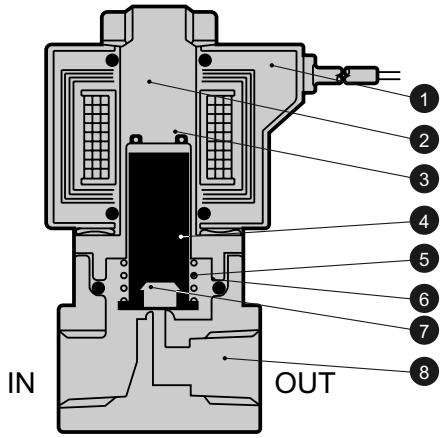


●AB41-03•04-8

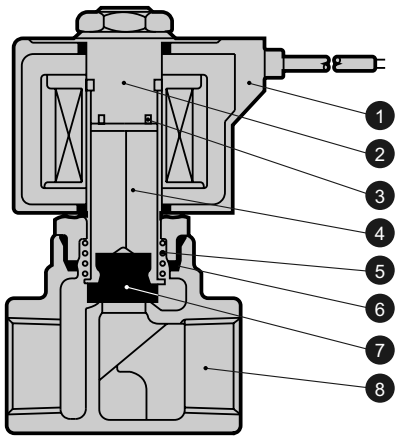


| 编号 | 部件名称 | 材质 | | 编号 | 部件名称 | 材质 | |
|---|---|---|---|---|---|---|---|
| 1 | 线圈 | B种封装(H种带卷) | — | 5 | 弹簧 | SUS304 | 不锈钢 |
| 2 | 静铁芯组件 | SUS405•316L•403 | 不锈钢 | 6 | O形圈 | NBR(FKM•EPDM•PTFE)(尺寸:AS568-019) | (NBR:丁腈橡胶 FKM:氟橡胶 EPDM:乙烯丙烯橡胶 PTFE:聚四氟乙烯树脂) |
| 3 | 分磁环 | Cu(阀体采用SUS时为Ag) | 铜(阀体采用不锈钢时为银) | 7 | 密封件 | NBR(FKM•EPDM•PTFE) | |
| 4 | 动铁芯组件 | SUS405 | 不锈钢 | 8 | 阀体 | C3771或BC6(SUS303) | 黄铜或青铜(不锈钢) |

( )内为选择项。但是AB41-$^{03}_{04}$-8的PTFE不能制作。

●AB42

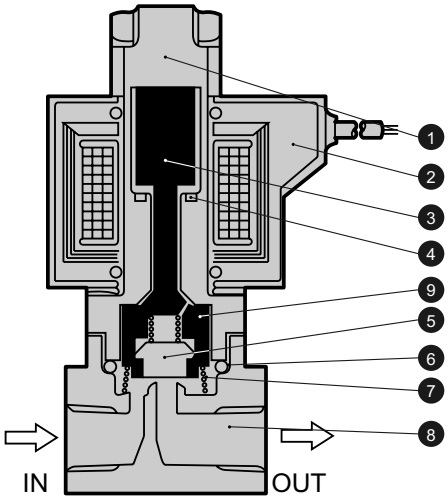


| 编号 | 部件名称 | 材质 | | 编号 | 部件名称 | 材质 | |
|---|---|---|---|---|---|---|---|
| 1 | 静铁芯组件 | SUS405•316L•403 | 不锈钢 | 6 | O形圈 | NBR(FKM•EPDM•PTFE)(尺寸:AS568-019) | NBR:丁腈橡胶(EPDM乙烯丙烯橡胶)(FKM:氟橡胶)(PTFE:聚四氟乙烯树脂) |
| 2 | 线圈 | B种封装(H种带卷) | — | | | | |
| 3 | 动铁芯组件 | SUS405 | 不锈钢 | 7 | 弹簧 | SUS304 | 不锈钢 |
| 4 | 分磁环 | Cu(阀体采用SUS时为Ag) | 铜(阀体采用不锈钢时为银) | 8 | 阀体 | C3771(SUS303) | 黄铜(不锈钢) |
| 5 | 密封件 | NBR(FKM•EPDM•PTFE) | NBR:丁腈橡胶(EPDM:乙烯丙烯橡胶)(FKM:氟橡胶)(PTFE:聚四氟乙烯树脂) | 9 | 阀芯 | POM(SUS303•PTFE) | 选择项符号<br>:无符号•O•D•H•L•V•W时…聚缩醛树脂<br>:上述以外…不锈钢·聚四氟乙烯树脂 |

( )内为选择项

## AB31系列外形尺寸

●直接导线类型
AB31-01・02-1～6

CAD （文件名：183页或卷末23页）

注1: AB31系列是常闭型2通电磁阀,根据使用流体选择阀体和密封件材质组合，根据需要的流量和压力选择通孔直径和允许使用压力，根据流体温度，环境条件选择线圈规格，从而达到最佳配合。

注2: 接管口径是G或NPT螺纹时，外形尺寸相同。

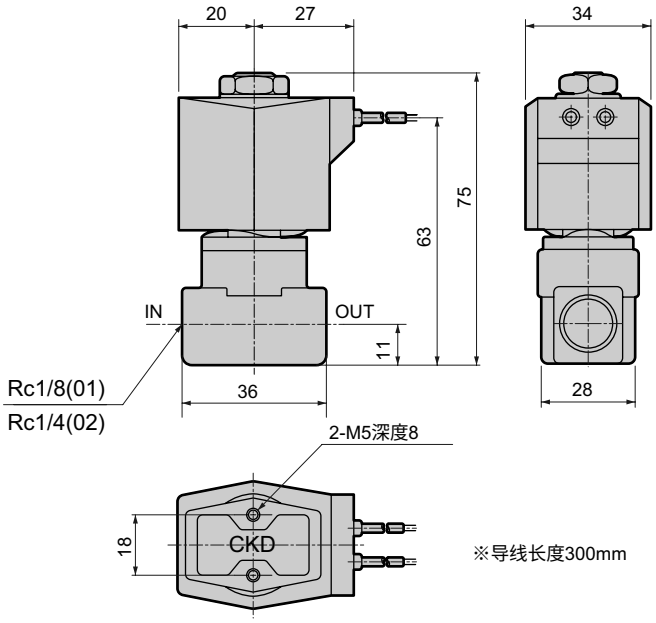

## AB31系列外形尺寸选择项(有关通用尺寸请参照左页的直接导线类型的外形尺寸。)

●带DIN型端子箱
AB31-01・02-1～6-※ 2E 2G 2H

CAD (文件名：183页或卷末23页)

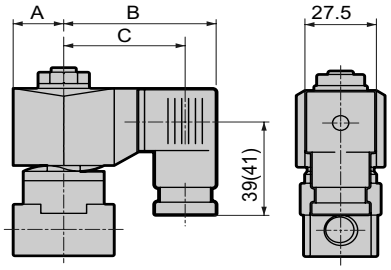


( )内尺寸为G1/2

| 电压 | A | B | C |
|---|---|---|---|
| AC | 20 | 62 | 50.5(50) |
| DC | 21 | 63.5 | 52(51.5) |

●开式框架型直接导线类型
AB31-01・02-1～6-※ 3A 4A 5A

CAD (文件名：183页或卷末23页)

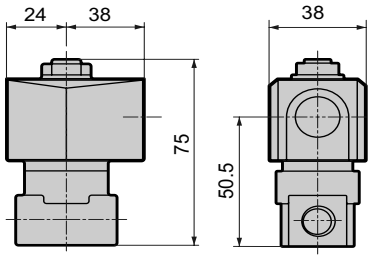


●开式框架型+带方形端子箱
AB31-01・02-1～6-※ 3 4 5 K H

CAD (文件名：183页或卷末23页)

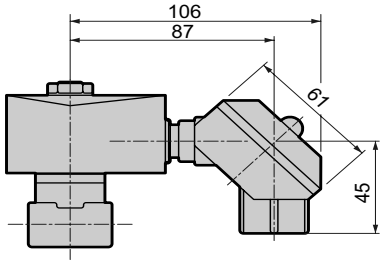


●不锈钢阀体
AB31-01•02-1～6- D•E•F•R•W•L•M•N

CAD (文件名：183页或卷末23页)

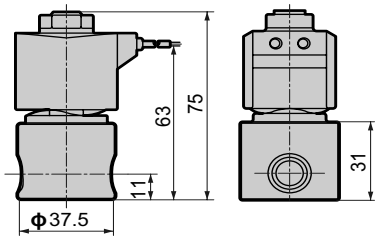


●手动（锁定式）
AB31-01・02-1～6-※※※A

CAD (文件名：183页或卷末23页)

图表示黄铜阀体。

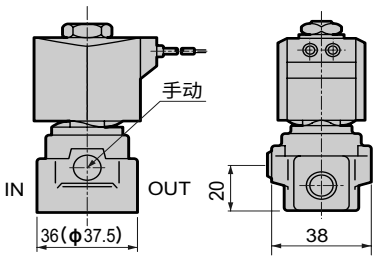


( )内尺寸为不锈钢阀体。

●安装板
AB31-01・02-1～6-※※※B

CAD (文件名：183页或卷末23页)

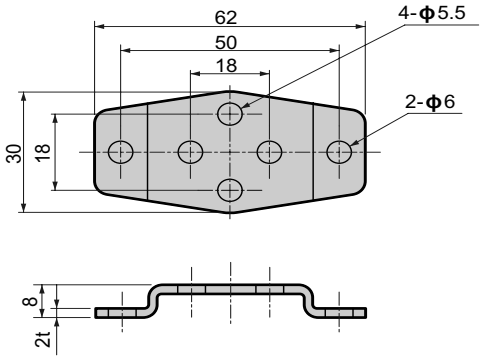


安装板No1 GE-100106

## AB41系列外形尺寸

●直接导线类型
AB41-02・03-1～7

CAD (文件名：183页或卷末23页)

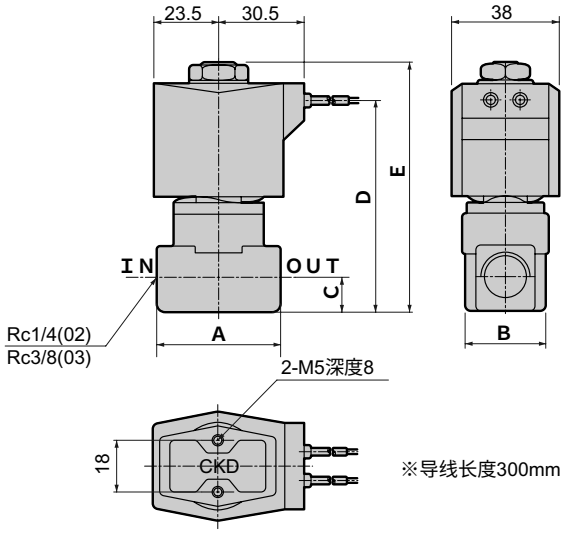


| 型号 | A | B | C | D | E |
|---|---|---|---|---|---|
| AB41-02-1～6 | 36 | 28 | 11 | 68.0 | 80.5 |
| AB41-02-7<br>-03-1～7 | 40 | 28 | 12 | 71.0 | 83.5 |

●直接导线类型
AB41-03・04-8

CAD (文件名：183页或卷末23页)

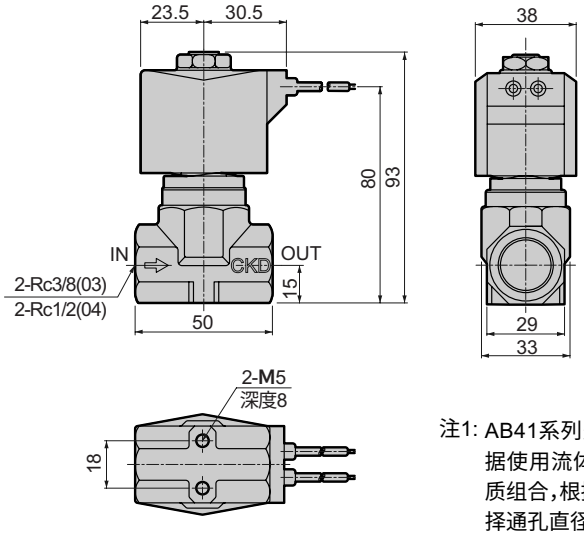


注1: AB41系列是常闭型2通电磁阀根据使用流体选择阀体和密封件材质组合，根据需要的流量和压力选择通孔直径和允许使用压力，根据流体温度，环境条件选择线圈规格，从而达到最佳配合。

注2: 接管口径为G或NPT螺纹时，外形尺寸相同。

## AB41系列外形尺寸选择项(有关通用尺寸请参照左页的直接导线类型的外形尺寸。)

●带DIN型端子箱
AB41-02・03・04-1〜8-※ 2E 2G 2H

CAD (文件名：183页或卷末23页)

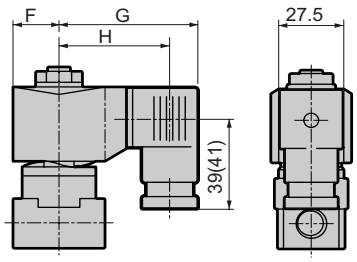


( )内尺寸为G1/2

| 电压 | F | G | H |
|---|---|---|---|
| AC | 23.5 | 65.5 | 54(53.5) |
| DC | 23.5 | 66 | 54.5(54) |

●开式框架型+带方形端子箱
AB41-02・03・04-1〜8-※ 3 4 5 K H

CAD (文件名：183页或卷末23页)

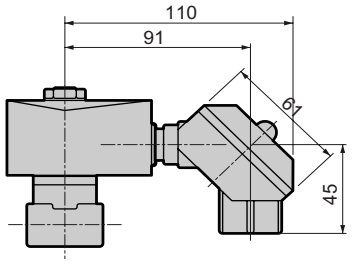


●手动（锁定式）
AB41-02・03-1〜7-※※※A

CAD (文件名：183页或卷末23页)
图表示黄铜阀体。

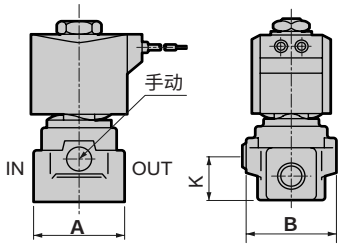


注：AB41-03・04-8不附带手动。

| 型号 | A | B | K |
|---|---|---|---|
| AB41-02-1〜6-※※※A | 36(ϕ37.5) | 38 | 20 |
| AB41-02-7-※※※A<br>-03-1〜7-※※※A | 40(ϕ45.0) | 40 | 23 |

( )内尺寸为不锈钢阀体。

●开式框架型直接导线类型
AB41-02・03・04-1〜8-※ 3A 4A 5A

CAD (文件名：183页或卷末23页)

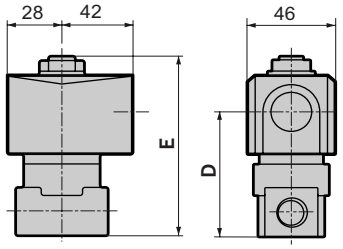


| 型号 | D | E |
|---|---|---|
| AB41-02-1〜6-※□A | 52.0 | 80.5 |
| AB41-02-7-※□A<br>-03-1〜7-※□A | 55.0 | 83.5 |
| AB41-03・04-8-※□A | 64 | 93 |

●不锈钢阀体
AB41-02・03・04-1〜8- D、F、R、W、L、M、N、E

CAD (文件名：183页或卷末23页)

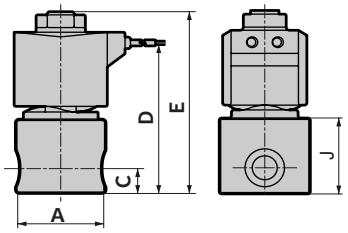


| 型号 | A | C | D | E | J |
|---|---|---|---|---|---|
| AB41-02-1〜6-※ | ϕ37.5 | 11 | 68.0 | 80.5 | 31 |
| AB41-02-7-※<br>-03-1〜7-※ | ϕ45.0 | 12 | 71.0 | 83.5 | 34 |
| AB41-03・04-8-※ | 50※1 | 15 | 80 | 93 | — |

※1(最大尺寸为直径 ϕ54)

●安装板
AB41-02・03・04-1〜8-※※※B

CAD (文件名：183页或卷末23页)

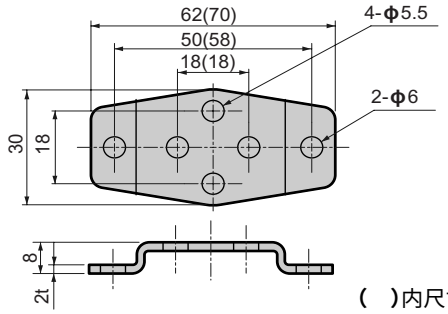


( )内尺寸为2号安装板

| 型号 | 适用机种 |
|---|---|
| 安装板No.1<br>GE-100106 | ●AB41-02・03-1〜7系列<br>●不锈钢阀体<br>AB41-02-1〜6- D・E・F・L・M・N・R・W |
| 安装板No.2<br>GE-100159 | ●AB41-03・04-8系列<br>●不锈钢阀体<br>AB41-02-7- D・E・F・L・M・N・R・W<br>AB41-03-1〜7- D・E・F・L・M・N・R・W |

## AB42系列外形尺寸

●直接导线类型
AB42-02・03-1～7

（文件名：183页或卷末23页）

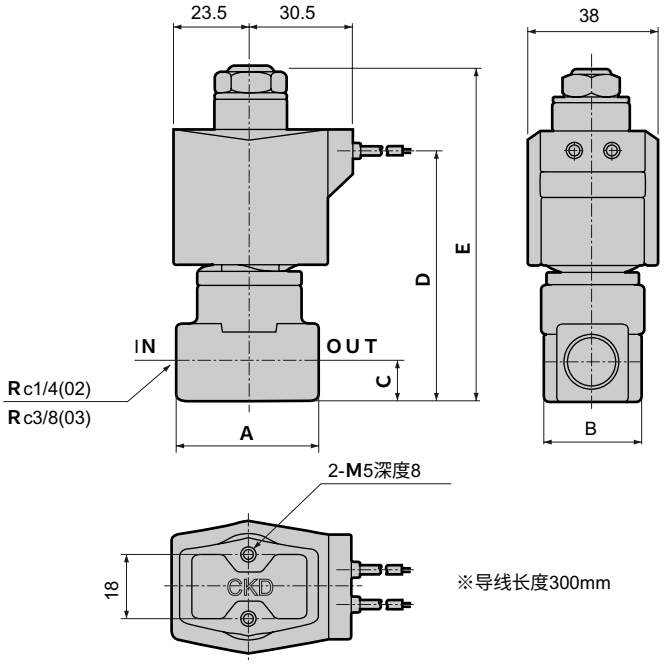


※导线长度300mm

<参考>直动式2通阀、通电时闭型是
不通电时阀通
通电时阀闭
的动作构造。如果长时间在通电通状态下，请选择这一型号。
接管口径为G或NPT螺纹时，外形尺寸相同。

注1　接管口径为G或NPT螺纹时，外形尺寸相同。

| 型号 | A | B | C | D | E |
|---|---|---|---|---|---|
| AB42-02-1～6 | 36 | 28 | 11 | 72 | 94 |
| AB42-02-7 | 40 | 28 | 12 | 75 | 97 |
| AB42-03-1～7 | 40 | 28 | 12 | 75 | 97 |

## AB42外形尺寸选择项(有关通用尺寸请参照左页的直接导线类型的外形尺寸。)

●带DIN型端子箱
AB42-02・03-1～7-※ 2E 2G 2H

CAD (文件名：183页或卷末23页)

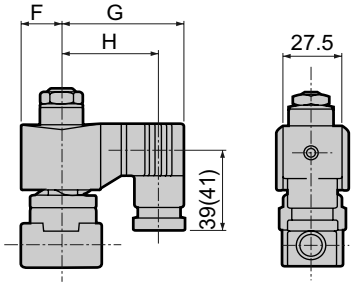


( )内尺寸为G1/2

| 电压 | F | G | H |
|---|---|---|---|
| AC | 23.5 | 65.5 | 54(53.5) |
| DC | 28 | 72 | 60.5(60) |

●开式框架型+带方形端子箱
AB42-02・03-1～7-※ 3 4 5 K H

CAD (文件名：183页或卷末23页)

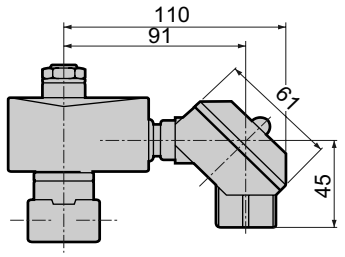


●手动（锁定式）
AB42-02・03-1～7-※※※A

CAD (文件名：183页或卷末23页)

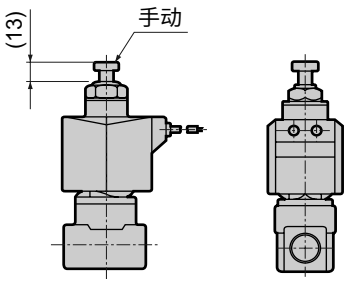


●开式框架型导线类型
AB42-02・03-1～7-※ 3A 4A 5A

CAD (文件名：183页或卷末23页)

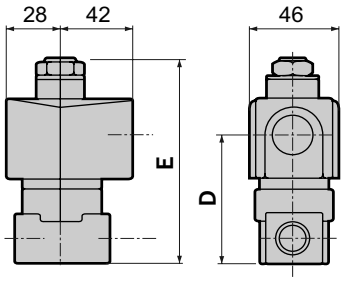


| 型号 | D | E |
|---|---|---|
| AB42-02-1～6 | 56 | 94 |
| AB42-02-7 | 59 | 97 |
| AB42-03-1～7 | 59 | 97 |

●不锈钢阀体
AB42-02・03-1～7- D・E・F・R・W・L・M・N

CAD (文件名：183页或卷末23页)

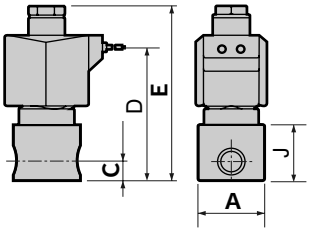


| 型号 | A | C | D | E | J |
|---|---|---|---|---|---|
| AB42-02-1～6 | φ37.5 | 11 | 72 | 94 | 31 |
| AB42-02-7 | φ45.0 | 12 | 75 | 97 | 34 |
| AB42-03-1～7 | φ45.0 | 12 | 75 | 97 | 34 |

●安装板
AB42-02・03-1～7-※※※B

CAD (文件名：183页或卷末23页)

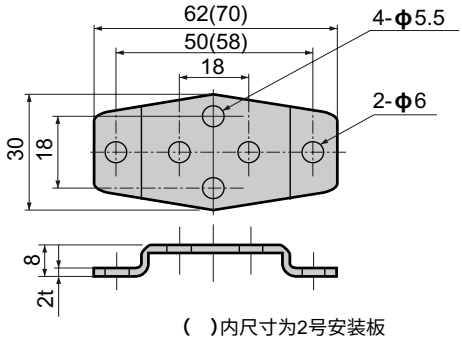


( )内尺寸为2号安装板

| 区别 | 适用型号 |
|---|---|
| 安装板 No.1<br>GE-100106 | ●AB42-02・03-1～7系列<br>●不锈钢阀体<br>AB42-02-1～6- D・E・F・L・M・N・R・W |
| 安装板 No.2<br>GE-100159 | ●不锈钢阀体<br>AB42-02-7- D・E・F・L・M・N・R・W<br>AB42-03-1～7- D・E・F・L・M・N・R・W |

大口径 直动式2通电磁阀
(MULTILEX VALVE)

# AB71 Series

●常闭（通电时通）型
●接管口径：Rc1/2、Rc3/4、Rc1

CAD

## JIS符号

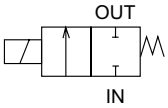


## 规格

| 项目 | | AB71-15-12 | AB71-20-15 | AB71-25-18 |
|---|---|---|---|---|
| 使用流体 | | 空气・水・煤油・油（20mm²/s） | | |
| 动作压力范围MPa | 空气 | AC：0～100、DC：0～80 | AC：0～70、DC：0～40 | AC：0～40、DC：0～30 |
| | 水·煤油·油 | AC：0～80、DC：0～80 | AC：0～50、DC：0～40 | AC：0～30、DC：0～30 |
| 耐压（采用水压）MPa | | 1 | | |
| 流体粘度 mm²/s | | 20以下 | | |
| 流体温度 °C | | -5～60（不得冻结） | | |
| 环境温度 °C | | -10～60 | | |
| 阀座泄漏（JIS标准）cm³/min | | 0 | | |
| 接管口径 | | Rc1/2 | Rc3/4 | Rc1 |
| 通孔直径 mm | | 12 | 15 | 18 |
| Cv值 | | 2.8 | 4.3 | 6.3 |
| 有效截面积 mm² | | 65 | 106 | 148 |
| 安装方式 | | 限定从线圈部分朝上的垂直安装到水平安装的范围。 | | |
| **电气规格** | | | | |
| 额定电压 | | AC100V50/60Hz、AC200V50/60Hz、AC110V60Hz、AC220V60Hz、DC12V、DC24V、DC48V、DC100V | | |
| 视在功率 | 保持时(50/60Hz) | 32/26 | | |
| | 启动时(50/60Hz) | 123/106 | | |
| 功率 W | | AC：13/11（50/60Hz）、DC：20 | | |

## 型号表示方法

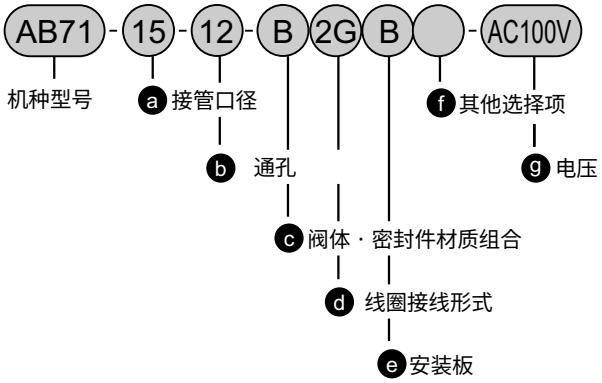


〈型号表示例〉

AB71-15-12-B2EB-AC100V

机种名：AB71

ⓐ接管口径：Rc 1/2
ⓑ通孔：φ12
ⓒ阀体・密封件材质组合
　：阀体-黄铜、密封件-黄铜、密封件-氟橡胶
ⓓ线圈接线形式：带DIN端子箱（G1/2）
ⓔ安装板：有
ⓕ其他选择项：无
ⓖ额定电压：AC 100V 50/60Hz、AC 110V 60Hz

### ⚠ 型号选定的注意事项

※ 1：材质组合请参照卷头34页。
※ 2：ⓓ～ⓖ 可制作记入了符号的组合。

| | 符号 | 内容 | | | |
|---|---|---|---|---|---|
| ⓐ | 15 | Rc1/2 | | | |
| | 20 | Rc3/4 | | | |
| | 25 | Rc1 | | | |
| ⓑ | 12 | φ12（仅AB71-15[接管口径Rc1/2]） | | | |
| | 15 | φ15（仅AB71-20[接管口径Rc3/4]） | | | |
| | 18 | φ18（仅B71-25[接管口径Rc1]） | | | |
| ⓒ | | 阀体 | 密封件 | 密封件 | 处理 |
| | B | 青铜 | 黄铜 | 氟橡胶 | – |
| | J | 青铜 | 黄铜 | 氟橡胶 | 禁油处理 |

| ⓓ 线圈接线形式 | | | | ⓔ | ⓕ 其他选择项 | | | | | ⓖ 额定电压 |
|---|---|---|---|---|---|---|---|---|---|---|
| 内　容 | | | | 安装板 | 电缆线管（船用电线贯穿金属附件） | | | 导线管（电导线配管） | | 内　容 |
| | | | | | A−15a | A−15b | A−15c | CTC 19 | G 1/2 | |
| 2C | 标准 | 直接导线 | | B | | | | | | AC 100V、AC 200V |
| 2E | 选择项 | 带DIN端子箱 | (G1/2) | | | | | | | |
| 2G | | 带DIN端子箱 | (Pg11) | | | | | | | |
| 2H | | DIN端子箱带小型指示灯 | (Pg11) | | | | | | H | |
| 3A | | 开式框架式 导线 | | B | | | | G | H | AC 100V、AC 200V<br>DC 12V、DC 24V、DC 48V、DC 100V |
| 3K | | 带方形端子箱 | (G1/2) | | D | E | F | | | |
| 3H | | 方形端子箱带指示灯 | (G1/2) | | | | | | | AC 100V、AC 200V、DC 24V、DC 100V |
| 5A | | 开式框架式（内置二极管） 导线 | | B | | | | G | H | AC 100V、AC 200V |
| 5K | | 带方形端子箱 | (G1/2) | | D | E | F | | | |
| 5H | | 方形端子箱带指示 | (G1/2) | | | | | | | |

有关ⓓ项

※ 3：有关详细的线圈选择，请参照P118。
※ 4：5A、5K、5H型因二极管的作用，把AC电源变为DC的线圈。
※ 5：流体为空气时，建议使用5A型。
※ 6：有关H种线圈的应对方法，请咨询本公司。

有关ⓔ～ⓕ项

※ 7：与ⓔⓕ项没有相同的项目时，请作为无符号。
※ 8：ⓕ项是请在D,E,F,G,H中选择一个。

有关ⓖ项

※ 9：AC100V线圈可在AC100V 50/60Hz、AC110V 60Hz电源环境下使用。但ⓓ项5A,5K,5H的线圈仅可在AC100V 50/60Hz,AC200V 50/60Hz电源环境下使用。
※10：有关上述以外的电压，请咨询本公司。
※11：导线长度：标准300mm以外，有500mm为单位的，选用时请咨询本公司。

## 内部构造及主要部件材质

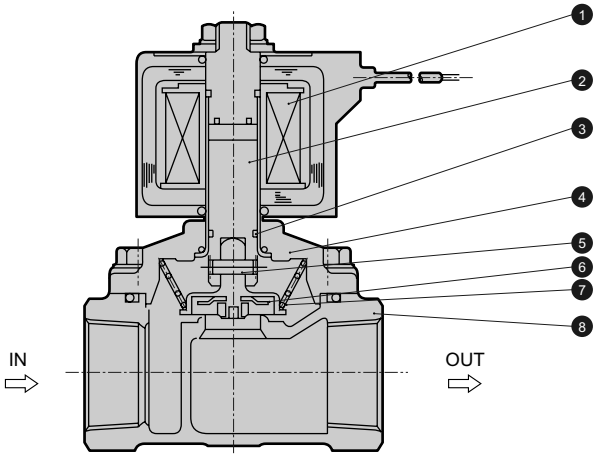


| 编号 | 部件名称 | 材质 | |
|---|---|---|---|
| 1 | 线圈 | 耐热等级B | —— |
| 2 | 动铁芯组件 | SUS405 | 不锈钢 |
| 3 | 支撑环 | PTFE | 聚四氟乙烯树脂 |
| 4 | 阀盖 | C3771 | 黄铜 |
| | | SUS405、Cu | 不锈钢、铜 |
| 5 | 弹簧销 | SUS420 | 不锈钢 |
| 6 | 主阀芯 | SUS304、FKM | 不锈钢、氟橡胶 |
| 7 | 主阀芯弹簧 | SUS304 | 不锈钢 |
| 8 | 阀体 | CAC406 | 青铜 |

## 外形尺寸•系列外形尺寸选择项

●直接导线类型
AB71-※-※-※2C

CAD（文件名：183页或卷末23页）

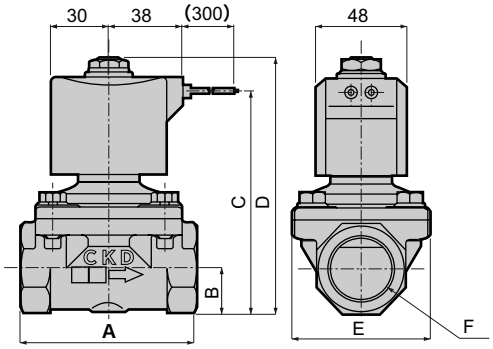


●带安装板□
AB71-※-※-※※B

CAD（文件名：183页或卷末23页）

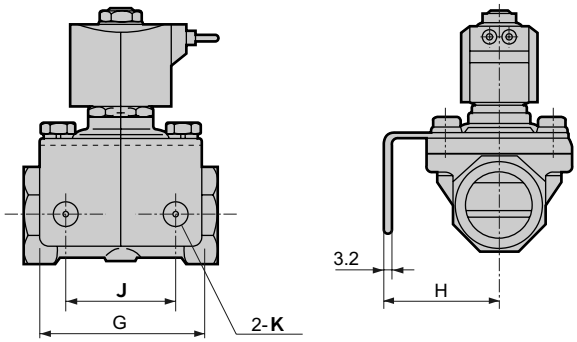


| 型号 | A | B | C | D | E | F | G | H | J | K |
|---|---|---|---|---|---|---|---|---|---|---|
| AB71-15-12 | 71 | 14.5 | 95 | 110.5 | 50 | Rc1/2 | 56 | 45 | 40 | ϕ9 |
| AB71-20-15 | 80 | 17.5 | 101 | 116 | 60 | Rc3/4 | 63 | 50 | 45 | ϕ9 |
| AB71-25-18 | 90 | 22.5 | 111 | 126 | 71 | Rc1 | 75 | 56 | 50 | ϕ11 |

●带DIN端子箱
AB71-※-※-※2 [E/G/H]

CAD（文件名：183页或卷末23页）

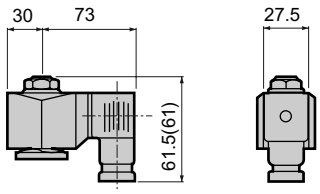


( )内的尺寸为G1/2

●开式框架型导线类型
AB71-※-※-※ [3A/5A]

CAD（文件名：183页或卷末23页）

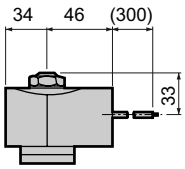


●开式框架型+带方形端子箱
AB71-※-※-※ [3/5 K/H]

CAD（文件名：183页或卷末23页）

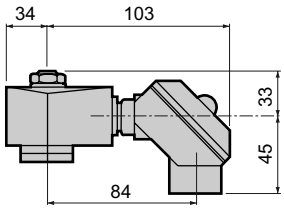

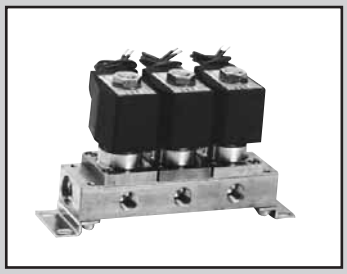

直动式2通电磁阀 集成・ 单体阀
（MULTILEX VALVE）

# GAB312・GAB352・GAB412・GAB452 Series

●常闭（通电时通）型
●集中给气型（C气口加压）、个别给气型（A气口加压）

CE 详细内容请参照「CKD 欧洲规格适用品指南」。 CAD

## JIS符号

●GAB312・412
（集中给气型・C气口加压）

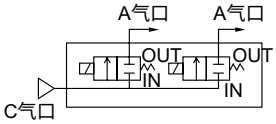


●GAB352・452
（个别给气型・A气口加压）

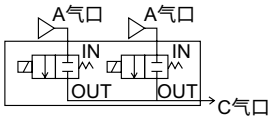


## 通用规格

| 项目 | | 标准规格 | 选择项规格 | |
|---|---|---|---|---|
| 使用流体 | | 空气・燃气・低真空(1.33×10²Pa)・水・煤油・油(50mm²/s以下) | 温水 | 蒸汽 |
| 动作压力范围 | MPa | 0～5（由于型号不同，选用时请参照各种规格的最大动作压力差。） | | |
| 最高使用压力 | MPa | 5 | | 1 |
| 耐压（采用水压） | MPa | 10 | | |
| 流体温度 | ℃ | －10～60（不得冻结） | －10～90 | －10～184 |
| 环境温度 | ℃ | －20～60 | －20～100 | |
| 耐热等级 | | B | H | |
| 环境条件 | | 没有腐蚀性气体和易爆性气体的场所□ | | |
| 阀构造 | | 直动型截止构造 | | |
| 阀座泄漏（JIS标准） | cm³/min | 0 | | （密封材质为PTFE时大气压300以下） |
| 安装方式 | | 任意 | | |

※使用流体为蒸汽时密封材质为PTFE。

## 机种分类规格

| 型号 | 接管口径 | 通孔直径(mm) | Cv值 | 有效截面积(mm²) | 最高动作压力差（MPa） 空气 AC | 空气 DC | 水・温水・煤油 AC | 水・温水・煤油 DC | 油(50mm²/s) AC | 油(50mm²/s) DC | 蒸汽 AC | 额定电压 | 视在功率(VA) 保持时 50Hz | 保持时 60Hz | 启动时 50Hz | 启动时 60Hz | 功率(W) AC 50/60Hz | 功率(W) DC |
|---|---|---|---|---|---|---|---|---|---|---|---|---|---|---|---|---|---|---|
| GAB312・352-1 | — | 1.5 | 0.10 | 1.8 | 2.5 | 2.5 | 2.5 | 2.5 | 2.5 | 2.5 | 1.0 | AC100V 50/60Hz<br>AC110V 60Hz<br>AC200V 50/60Hz<br>AC220V 60Hz<br>DC12V<br>DC24V<br>DC48V<br>DC100V | 12 | 10 | 17 | 14 | 5.2/3.8 | 11 (8.1) |
| -2 | | 2.0 | 0.15 | 2.7 | 1.5 | 1.5 | 1.5 | 1.5 | 1.5 | 1.5 | 1.0 | | | | | | | |
| -3 | | 3.0 | 0.31 | 6.2 | 1.0 | 0.5 | 0.7 | 0.5 | 0.5 | 0.5 | 0.7 | | | | | | | |
| -4 | | 3.5 | 0.40 | 7.5 | 0.6 | 0.4 | 0.5 | 0.4 | 0.4 | 0.4 | 0.5 | | | | | | | |
| -5 | | 4.0 | 0.48 | 9.1 | 0.4 | 0.25 | 0.3 | 0.25 | 0.25 | 0.25 | 0.3 | | | | | | | |
| -6 | | 5.0 | 0.62 | 12.3 | 0.2 | 0.15 | 0.15 | 0.15 | 0.15 | 0.15 | 0.15 | | | | | | | |
| GAB412・452-1 | — | 1.5 | 0.10 | 1.8 | 5.0 | 4.0 | 4.5 | 4.0 | 4.0 | 4.0 | 1.0 | | 18 | 15 | 29 | 24 | 6.7/5.7 | 11 (10.4) |
| -2 | | 2.0 | 0.15 | 2.7 | 3.0 | 2.5 | 2.7 | 2.5 | 2.5 | 2.5 | 1.0 | | | | | | | |
| -3 | | 3.0 | 0.31 | 6.2 | 1.5 | 0.9 | 1.3 | 0.9 | 0.9 | 0.9 | 1.0 | | | | | | | |
| -4 | | 3.5 | 0.40 | 7.5 | 1.2 | 0.6 | 0.9 | 0.6 | 0.6 | 0.6 | 0.9 | | | | | | | |
| -5 | | 4.0 | 0.48 | 9.1 | 1.0 | 0.5 | 0.7 | 0.5 | 0.5 | 0.5 | 0.7 | | | | | | | |
| -6 | | 5.0 | 0.62 | 12.3 | 0.6 | 0.25 | 0.4 | 0.25 | 0.25 | 0.25 | 0.4 | | | | | | | |
| -7 | | 7.0 | 0.82 | 15.6 | 0.25 | 0.1 | 0.2 | 0.1 | 0.15 | 0.1 | 0.2 | | | | | | | |

※1：上述型表示基本的通孔直径的参数，其他方面的组合（用于蒸汽等），请参照型号表示方式。
※2：有关接管口径，请参照型号表示方法（136页）及外形尺寸（138页）。
※3：内置二极管线圈的最高动作压力差请参照DC栏进行。
※4：额定电压的波动范围请控制在±10%以内使用。
※5：（）内是带DIN端子箱的DC电压规格的场合。

## 型号表示方法

●集中给气型（C气口加压） GAB312
●个别给气型（A气口加压） GAB352
●集中给气型（C气口加压） GAB412
●个别给气型（A气口加压） GAB452

GAB312 ( ) - 1 - 5 - B 4A A G S - AC100V

ⓐ 螺纹种类　ⓑ 通孔　ⓒ 集成连数　ⓓ 阀体・密封件材质组合　ⓔ 线圈接线形式　ⓕ 手动操作（锁定式）　ⓖ 其他选择项　ⓗ 带浪涌吸收器　ⓘ 电压

机种型号

| | 符号 | 内容 | 机种型号 GAB312 GAB352 | 机种型号 GAB412 GAB452 |
|---|---|---|---|---|
| ⓐ 螺纹种类 | 无符号 | Rc | ● | ● |
| | G | G | ● | ● |
| | N | NPT | ● | ● |
| ⓑ 通孔 | 1 | φ1.5 | ● | ● |
| | 2 | φ2 | ● | ● |
| | 3 | φ3 | ● | ● |
| | 4 | φ3.5 | ● | ● |
| | 5 | φ4 | ● | ● |
| | 6 | φ5 | ● | ● |
| | 7 | φ7 | | ● |
| ⓒ | 2 ～ 10 | 2连 ～ 10连 | ● | ● |
| | 0 | 仅单体阀 | ● | ● |

| ⓓ 阀体・密封件材质组合 | | 阀体 | 密封件 | 处理 | 备注 | GAB312 GAB352 | GAB412 GAB452 |
|---|---|---|---|---|---|---|---|
| 无符号 | 标准 | 黄铜 | 丁腈橡胶 | — | 空气・燃气・低真空・水・煤油用 | ● | ● |
| B | 选择项 | 黄铜 | 氟橡胶 | — | 耐热用 | ● | ● |
| C | 选择项 | 黄铜 | PTFE | — | 蒸汽用（ⓔ项：4A•4K•4H选定时） | ● | ● |
| P | 选择项 | 黄铜 | 乙烯丙烯橡胶 | 禁油处理 | 温水・酒精类用 | ● | ● |
| D | 选择项 | 不锈钢 | 丁腈橡胶 | — | 空气・燃气・低真空・水・煤油用 | ● | ● |
| E | 选择项 | 不锈钢 | 氟橡胶 | — | 耐热用 | ● | ● |
| F | 选择项 | 不锈钢 | PTFE | — | 溶剂系用 | ● | ● |
| R | 选择项 | 不锈钢 | 乙烯丙烯橡胶 | 禁油处理 | — | ● | ● |
| H | 选择项 | 黄铜 | 丁腈橡胶 | 禁油处理 | — | ● | ● |
| J | 选择项 | 黄铜 | 氟橡胶 | 禁油处理 | — | ● | ● |
| K | 选择项 | 黄铜 | PTFE | 禁油处理 | — | ● | ● |
| L | 选择项 | 不锈钢 | 丁腈橡胶 | 禁油处理 | — | ● | ● |
| M | 选择项 | 不锈钢 | 氟橡胶 | 禁油处理 | — | ● | ● |
| N | 选择项 | 不锈钢 | PTFE | 禁油处理 | — | ● | ● |

〈型号表示例1〉
GAB312G-1-3-AC200V
机种名：GAB312(集中给气型C气口加压)
ⓐ 螺纹种类：G
ⓑ 通孔：φ1.5
ⓒ 集成连数：3连
ⓓ 阀体・密封件材质组合
：阀体-黄铜、密封件-丁腈橡胶
ⓔ 线圈接线形式：直接导线
ⓕ ～ⓗ：无
ⓘ 额定电压
：AC 200V 50/60Hz、AC 2200V 60Hz

〈型号表示例2〉
GAB352-5-2-000AS-AC200V
机种名：GAB352(集中给气型A气口加压)
ⓐ 螺纹种类：Rc
ⓑ 通孔：φ4
ⓒ 集成连数：2连
ⓓ 阀体・密封件材质组合
：阀体-黄铜、密封件-丁腈橡胶
ⓔ 线圈接线形式：直接导线
ⓕ 手动操作(锁定式)：有
ⓖ 其他选择项：无
ⓗ 浪涌吸收器：带浪涌吸收器
ⓘ 额定电压
：AC 200V 50/60Hz、AC 220V 60Hz

### ⚠ 型号选定的注意事项

※ 1：ⓐ～ⓓ 项为●印、ⓔ～ⓘ 标有记号的组合能制作。
※ 2：限于遮蔽板及配管底板配管的订货，请咨询本公司。

有关ⓒ～ⓓ项
※ 3：选用集成连数11连以上，请咨询本公司。材质组合请参照卷头P34。
※ 4：标准为无符号。在有 ⓔ ⓕ ⓖ ⓗ ，请在 ⓓ 项中记为0。
※ 5：作为防锈对策，对应有连续式加热氧化表面处理（防锈涂装），请咨询本公司。
※ 6：但是，选择手动操作选择项（A）时，不能进行连续式加热氧化表面处理。

| ⓔ 线圈接线形式 | | 内容 | | ⓕ（手动操作锁定式） | ⓖ 其他选择项 电缆线管（船用电线贯穿金属附件） A−15a | A−15b | A−15c | 导线管（电线管配管） CTC 19 | G 1/2 | ⓗ 带浪涌吸收器 | ⓘ 额定电压 内容 |
|---|---|---|---|---|---|---|---|---|---|---|---|
| 无符号 | 标准 | 直接导线 | | A | | | | | | S | AC 100V、AC 200V |
| 2E | 选择项 | 带DIN端子箱 | (G1/2) | A | | | | | | S | AC 100V、AC 200V<br>DC 12V、DC 24V、DC 48V、DC 100V |
| 2G | 选择项 | 带DIN端子箱 | (Pg11) | A | | | | | | S | AC 100V、AC 200V<br>DC 12V、DC 24V、DC 48V、DC 100V |
| 2H | 选择项 | DIN端子箱带小型指示灯 | (Pg11) | A | | | | | H | S | AC 100V、AC 200V、DC24V |
| 3A | 选择项 | 开式框架式 导线 | | A | | | | G | H | S | AC 100V、AC 200V<br>DC 12V、DC 24V、DC 48V、DC 100V |
| 3K | 选择项 | 开式框架式 带方形端子箱 | (G1/2) | A | D | E | F | | | S | AC 100V、AC 200V、DC 24V、DC 100V |
| 3H | 选择项 | 开式框架式 方形端子箱带指示灯 | (G1/2) | A | D | E | F | | | S | AC 100V、AC 200V、DC 24V、DC 100V |
| 4A | 选择项 | 开式框架式(H种线圈) 导线 | | A | | | | G | H | S | AC 100V、AC 200V |
| 4K | 选择项 | 开式框架式(H种线圈) 带方形端子箱 | (G1/2) | A | D | E | F | | | | AC 100V、AC 200V |
| 4H | 选择项 | 开式框架式(H种线圈) 方形端子箱带指示灯 | (G1/2) | A | D | E | F | | | | AC 100V、AC 200V |
| 5A | 选择项 | 开式框架式(内置二极管) 导线 | | A | | | | G | H | | AC 100V、AC 200V |
| 5K | 选择项 | 开式框架式(内置二极管) 带方形端子箱 | (G1/2) | A | D | E | F | | | | AC 100V、AC 200V |
| 5H | 选择项 | 开式框架式(内置二极管) 方形端子箱带指示灯 | (G1/2) | A | D | E | F | | | | AC 100V、AC 200V |

有关ⓔ项
※ 7：有关线圈的详细选定，请参照P118。
※ 8：线圈接线形式标准为无符号，在有 ⓕ ⓖ ⓗ 时，请在 ⓔ 项中记为00。
※ 9：5A、5K、5H型因二极管的作用，把AC电源变为DC的线圈。
※ 10：带方形端子箱的线圈（H种除外），也能制造防水型规格，请咨询本公司。
※ 11：使用蒸汽时，请把 ⓓⓔ 项指定为C4A、C4K、C4H。
※ 12：GAB4※2备有蒸汽时用的DC线圈，请咨询本公司。

有关ⓕ～ⓗ项
※13：与 ⓕⓖⓗ 项相同的项目没有时，请作为无符号。
※14：ⓓ 项为C,F,K,N时，不能安装手动操作( ⓕ项A)。
※15：ⓖ 项为D,E,F,G,H之中请选择一个。
※16：浪涌吸收器在选用直接导线类型线圈时为备件，在带端子箱式线圈时，安装在端子箱内。
※17：内置二极管线圈以及ⓔ 项2H的DC24V线圈为标准装备，内置浪涌吸收器。

有关ⓘ项
※18：AC100V线圈可用于AC100V50/60Hz、AC110V60Hz、AC200V线圈可用于AC200V50/60Hz、AC220V60Hz。只是在 ⓔ 项中5A，5K，5H用线圈只限AC100V50/60Hz,AC200V50/60Hz的使用。
※19：上述以外的电压请咨询本公司。
※20：导线长度：标准：300mm以外，有500mm为单位的，选用时请咨询本公司。

## 内部构造及主要部件材质

●GAB312・GAB352・GAB412・GAB452　单体阀

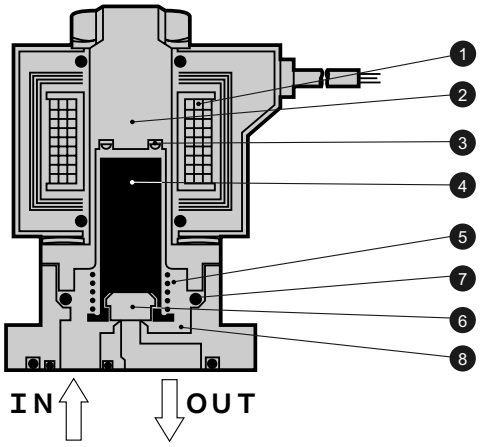


| 编号 | 部件名称 | 材质 | |
|---|---|---|---|
| 1 | 线圈 | B种封装(H种带卷) | |
| 2 | 静铁芯组件 | SUS405・403・316L | 不锈钢 |
| 3 | 分磁环 | Cu(阀体采用SUS时为Ag) | 铜(阀体采用不锈钢时为银) |
| 4 | 动铁芯组件 | SUS405 | 不锈钢 |
| 5 | 弹簧 | SUS304 | 不锈钢 |
| 6 | 密封件 | NBR(FKM・EPDM・PTFE) | (NBR:丁腈橡胶 FKM:氟橡胶 EPDM:乙烯丙烯橡胶 PTFE:聚四氟乙烯树脂) |
| 7 | O形圈 | NBR(FKM・EPDM・PTFE)(尺寸:AS568-019) | |
| 8 | 阀体 | C3771(SCS13) | 黄铜(不锈钢) |

(　)内为选择项

●GAB312・GAB352・GAB412・GAB452　集成

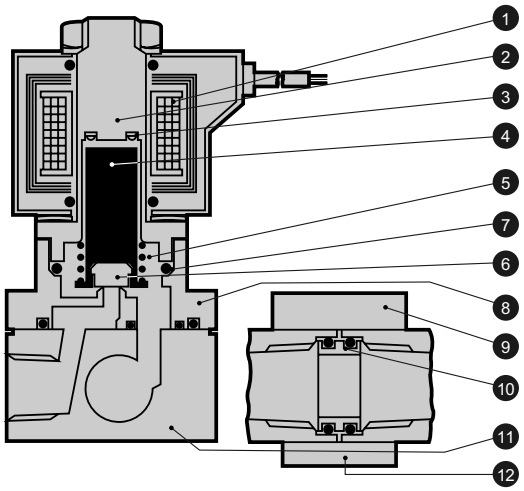


| 编号 | 部件名称 | 材质 | |
|---|---|---|---|
| 1 | 线圈 | B种封装(H种带卷) | |
| 2 | 静铁芯组件 | SUS405・403・316L | 不锈钢 |
| 3 | 分磁环 | Cu(阀体采用SUS时Ag) | 铜(阀体采用不锈钢时为银) |
| 4 | 动铁芯组件 | SUS405 | 不锈钢 |
| 5 | 弹簧 | SUS304 | 不锈钢 |
| 6 | 密封件 | NBR(FKM・EPDM・PTFE) | (NBR:丁腈橡胶 FKM:氟橡胶 EPDM:乙烯丙烯橡胶 PTFE:聚四氟乙烯树脂) |
| 7 | O形圈 | NBR(FKM・EPDM・PTFE)(尺寸:AS568-019) | |
| 8 | 阀体 | C3771(SCS13) | 黄铜 |
| 9 | 夹持器 | SPCC | 钢 |
| 10 | 连接管 | C3604(SUS304) | 黄铜(不锈钢) |
| 11 | 底板 | C3604(SUS303) | 黄铜(不锈钢) |
| 12 | 连接板 | SPCC | 钢 |

(　)内为选择项

## GAB312•352系列外形尺寸

●集成（直接导线类型）
GAB312・352-1〜6-2〜10

CAD（文件名：183页或卷末23页）

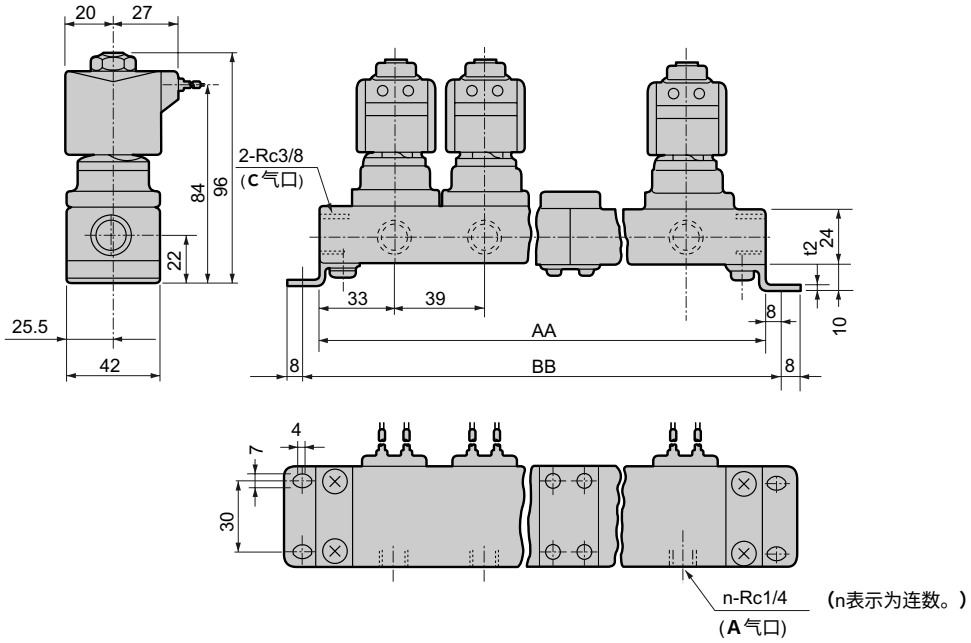


| 连数 | AA | BB | 集成结构 | 连数 | AA | BB | 集成结构 |
|---|---|---|---|---|---|---|---|
| 2 | 106 | 122 | 2连×1 | 7 | 329 | 345 | 5连+2连 |
| 3 | 145 | 161 | 3连×1 | 8 | 368 | 384 | 5连+3连 |
| 4 | 212 | 228 | 2连×2 | 9 | 435 | 451 | 3连×3 |
| 5 | 223 | 239 | 5连×1 | 10 | 446 | 462 | 5连×2 |
| 6 | 290 | 306 | 3连×2 | 11连以上请咨询。 | | | |

※1：集成结构是以2连、3连、5连作为基本的连结式。
※2：接管口径为G或NPT螺纹时外形尺寸相同。

●单体阀（直接导线类型）
GAB312・352-1〜6-0

CAD（文件名：183页或卷末23页）

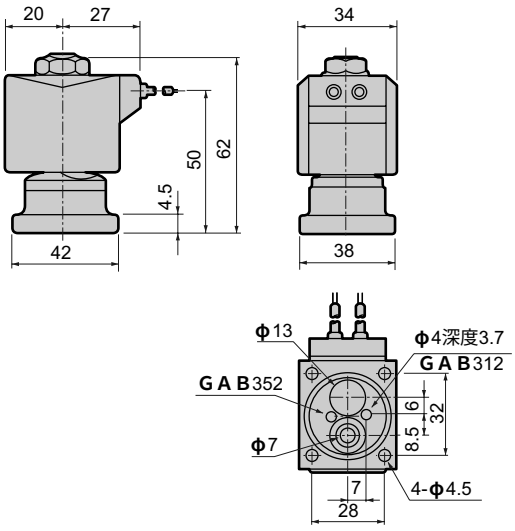


●单体阀的安装方法

CAD（文件名：183页或卷末23页）

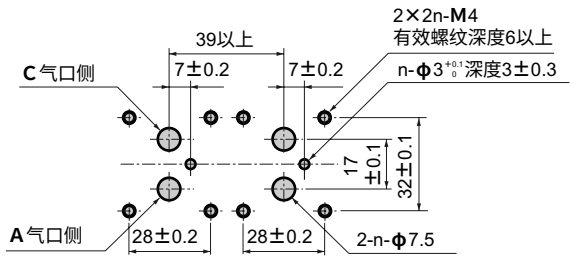

## GAB312•352系列外形尺寸选择项
（有关通用尺寸请参照左页的直接导线类型的外形尺寸。）

●带DIN型端子箱
GAB312•352-1～6-0～10-※ 2E / 2G / 2H

CAD（文件名：183页或卷末23页）

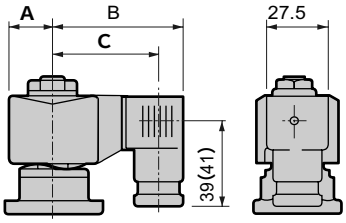


( )内尺寸为G1/2

| 电压 | A | B | C |
|---|---|---|---|
| AC | 20 | 62 | 50.5(50) |
| DC | 21 | 63.5 | 52(51.5) |

●开式框架型直接导线类型
GAB312•352-1～6-0～10-※ 3A / 4A / 5A

CAD（文件名：183页或卷末23页）

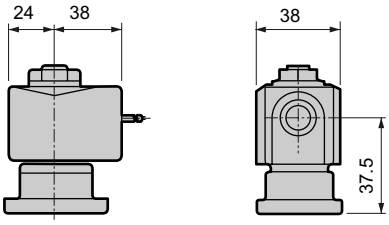


●开式框架型端子箱
GAB312•352-1～6-0～10-※ 3 / 4 / 5 K / H

CAD（文件名：183页或卷末23页）

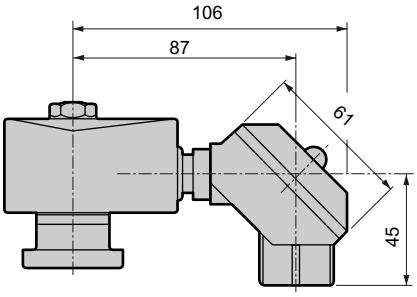


●手动（锁定式）
GAB312•352-1～6-0～10-※※※A

CAD（文件名：183页或卷末23页）

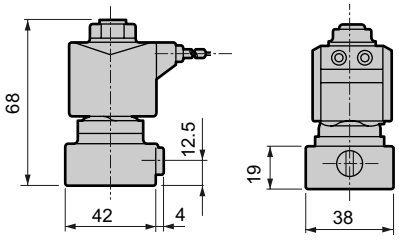

## GAB412•452系列外形尺寸

●集成（直接导线类型）
GAB412・452-1～7-2～10

CAD（文件名：183页或卷末23页）

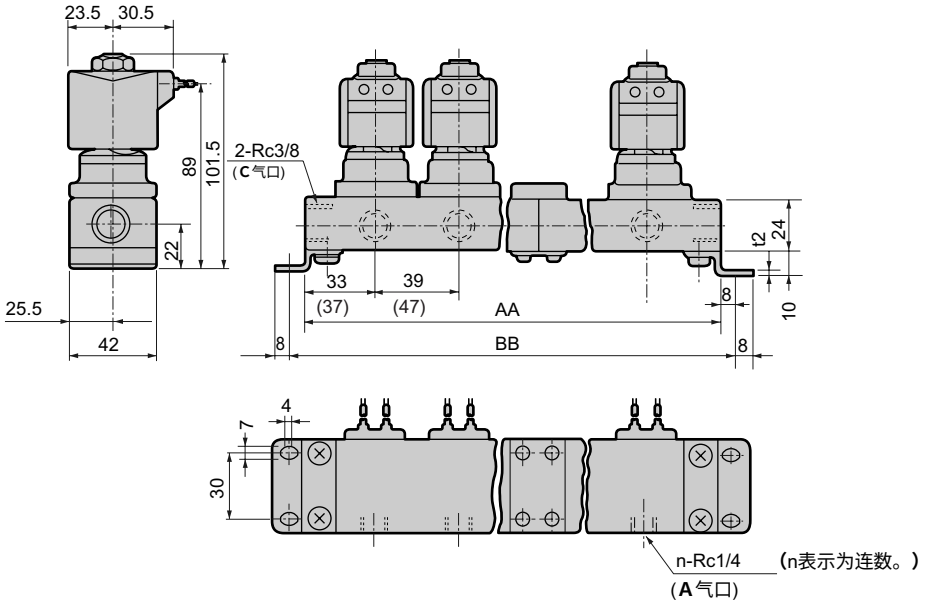


| 连数 | AA | BB | 集成结构 | 连数 | AA | BB | 集成结构 |
|---|---|---|---|---|---|---|---|
| 2 | 106(122) | 122(138) | 2连×1 | 7 | 329(385) | 345(401) | 5连+2连 |
| 3 | 145(169) | 161(185) | 3连×1 | 8 | 368(432) | 384(448) | 5连+3连 |
| 4 | 212(244) | 228(260) | 2连×2 | 9 | 435(507) | 451(523) | 3连×3 |
| 5 | 223(263) | 239(279) | 5连×1 | 10 | 446(526) | 462(542) | 5连×2 |
| 6 | 290(338) | 306(354) | 3连×2 | 11连以上请咨询。 | | | |

※1:集成结构是以2连、3连、5连作为基本的连结式。
※2:( )内为开式框架型的尺寸。
※3:接管口径为G或NPT螺纹时外形尺寸相同。

●单体阀（直接导线类型）
GAB412・452-1～7-0

CAD（文件名：183页或卷末23页）

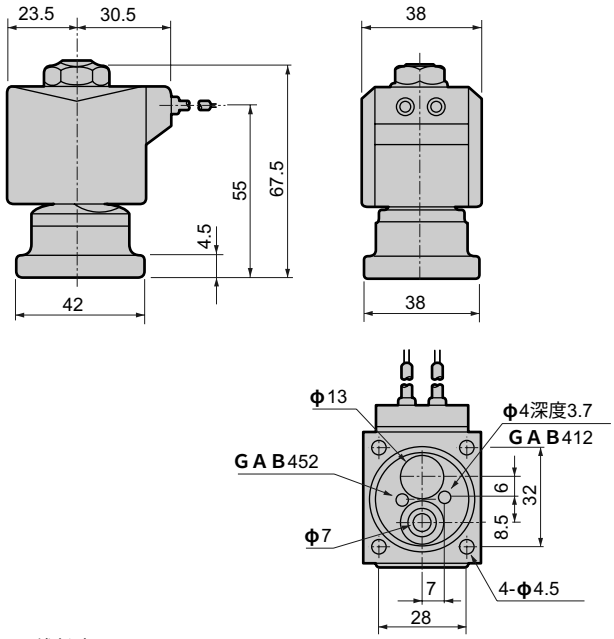


※导线长度300mm

●单体阀的安装方法

CAD（文件名：183页或卷末23页）

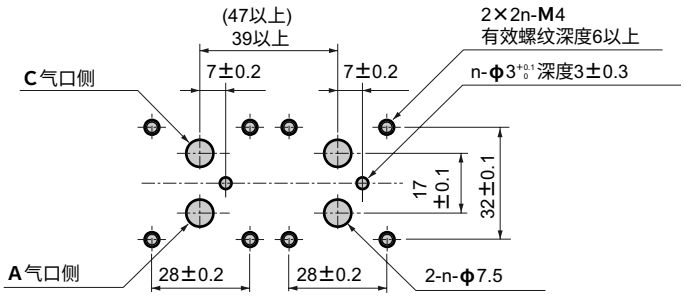

## GAB412•452系列外形尺寸选择项
（有关通用尺寸请参照左页的直接导线类型的外形尺寸。）

●带DIN型端子箱
GAB412•452-1～7-0～10-※ 2E / 2G / 2H

CAD（文件名：183页或卷末23页）

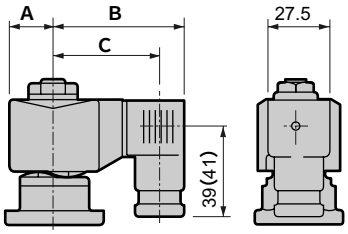


●开式框架型导线类型
GAB412•452-1～7-0～10-※ 3A / 4A / 5A

CAD（文件名：183页或卷末23页）

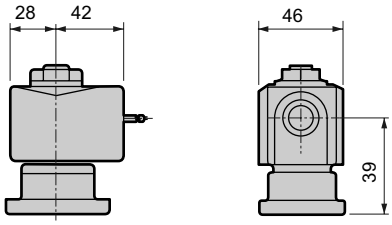


（ ）内尺寸为G1/2

| 型号 | A | B | C |
|---|---|---|---|
| AC | 23.5 | 65.5 | 54(53.5) |
| DC | 23.5 | 66 | 54.5(54) |

●开式框架型+带方形端子箱
GAB412•452-1～7-0～10-※ 3 / 4 / 5 K / H

CAD（文件名：183页或卷末23页）

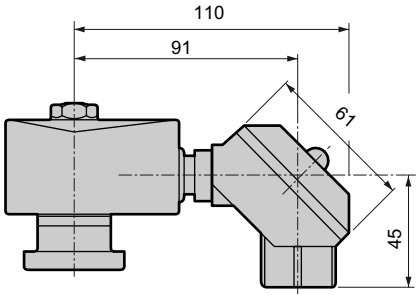


●手动（锁定式）
GAB412•452-1～7-0～10-※※※A

CAD（文件名：183页或卷末23页）

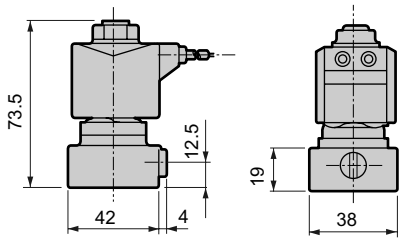

直动式2通电磁阀 集成・控制器
（MULTILEX VALVE）

# GAB422 Series

●常通（通电时闭）型
●集中给气型（C气口加压）

详细内容请参照「CKD 欧洲规格适用品指南」。

## 集成回路结构

●GAB422
（集中给气型・C气口加压）

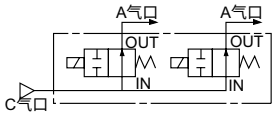


## 通用规格

| 项目 | | 标准规格 | 选择项规格 | |
|---|---|---|---|---|
| 使用流体 | | 空气・燃气・低真空(1.33×10²Pa)・水・煤油・油(50mm²/s以下) | 温水 | 蒸汽 |
| 动作压力范围 | MPa | 0～2（由于型号不同，选用时请参照机种规格的最大动作压力差。） | | |
| 最高使用压力 | MPa | 2 | | 1 |
| 耐压（采用水压） | MPa | 10 | | |
| 流体温度 | ℃ | －10～60（不得冻结） | －10～90 | －10～184 |
| 环境温度 | ℃ | －20～60 | －20～100 | |
| 耐热等级 | | B | H | |
| 环境条件 | | 没有腐蚀性气体和易爆性气体的场所 | | |
| 阀构造 | | 直动型截止构造 | | |
| 阀座泄漏（JIS标准） | cm³/min | 0 | | 密封材质为PTFE时 大气压300以下 |
| 安装方式 | | 任意 | | |

## 机种分类规格

| 项目 / 机种型号 | 接管口径 | 通孔直径 (mm) | Cv值 | 有效截面积 (mm²) | 最高动作压力差（MPa） 空气 AC | 空气 DC | 水・温水・煤油 AC | 水・温水・煤油 DC | 油(50mm²/s) AC | 油(50mm²/s) DC | 蒸汽 AC | 额定电压 | 视在功率(VA) 保持时 50Hz | 保持时 60Hz | 启动时 50Hz | 启动时 60Hz | 功率(W) AC 50/60Hz | 功率(W) DC |
|---|---|---|---|---|---|---|---|---|---|---|---|---|---|---|---|---|---|---|
| GAB422-1 | — | 1.5 | 0.1 | 1.8 | 2.0 | 2.0 | 2.0 | 2.0 | 2.0 | 2.0 | 1.0 | AC100V 50/60Hz AC110V 60Hz AC200V 50/60Hz AC220V 60Hz DC12V DC24V DC48V DC100V | 22 | 18 | 35 | 29 | 8.7/6.7 | 15.5 (14) |
| GAB422-2 | | 2.0 | 0.15 | 2.7 | 1.0 | 1.0 | 1.0 | 1.0 | 1.0 | 1.0 | 1.0 | | | | | | | |
| GAB422-3 | | 3.0 | 0.31 | 6.2 | 0.7 | 0.7 | 0.7 | 0.7 | 0.7 | 0.7 | 0.7 | | | | | | | |
| GAB422-4 | | 3.5 | 0.40 | 7.5 | 0.5 | 0.5 | 0.5 | 0.5 | 0.5 | 0.5 | 0.5 | | | | | | | |
| GAB422-5 | | 4.0 | 0.48 | 9.1 | 0.4 | 0.4 | 0.4 | 0.4 | 0.4 | 0.4 | 0.4 | | | | | | | |
| GAB422-6 | | 5.0 | 0.62 | 12.3 | 0.25 | 0.25 | 0.25 | 0.25 | 0.25 | 0.25 | 0.25 | | | | | | | |
| GAB422-7 | | 7.0 | 0.82 | 15.6 | 0.15 | 0.15 | 0.15 | 0.15 | 0.15 | 0.15 | 0.15 | | | | | | | |

※1：上述型号表示通孔直径的基本参数，其他方面的组合请参照型号表示方式。
※2：有关接管口径的型号，请参照型号表示方法(143页)以及外形尺寸(145页)。
※3：额定电压的波动范围请控制在±10%以内进行使用。
※4：（ ）内为带DIN端子箱的DC电压规格的场合。
※5：内置二极管线圈的最大工作压力差请参照DC栏进行。

## 型号表示方法

GAB422 ( ) - 2 - 5 - 0 3A A G S - AC100V

- GAB422：机种型号
- ⓐ螺纹种类
- ⓑ通孔
- ⓒ集成连数
- ⓓ阀体・密封件材质组合
- ⓔ线圈接线形式
- ⓕ手动操作（锁定式）
- ⓖ其他选择项
- ⓗ带浪涌吸收器
- ⓘ电压

| | 符号 | 内容 |
|---|---|---|
| ⓐ 螺纹种类 | 无符号 | Rc |
| | G | G |
| | N | NPT |
| ⓑ 通孔 | 1 | φ1.5 |
| | 2 | φ2 |
| | 3 | φ3 |
| | 4 | φ3.5 |
| | 5 | φ4 |
| | 6 | φ5 |
| | 7 | φ7 |
| ⓒ | 2 | 2连 |
| | ≀ | ≀ |
| | 10 | 10连 |
| | 0 | 只限与单体阀 |

ⓓ 阀体・密封件材质组合

| | | 阀体 | 密封件 | 处理 | 备注 |
|---|---|---|---|---|---|
| 无符号 | 标准 | 黄铜 | 丁腈橡胶 | — | 空气・燃气・低真空・水・煤油用 |
| B | 选择项 | | 氟橡胶 | | 耐热用 |
| C | | | PTFE | | 蒸汽用(ⓔ项:4A•4K•4H选定时) |
| P | | | 乙烯丙烯橡胶 | 禁油处理 | 温水、酒精类用 |
| D | | 不锈钢 | 丁腈橡胶 | — | 空气・燃气・低真空・水・煤油用 |
| E | | | 氟橡胶 | | 耐热用 |
| F | | | PTFE | | 溶剂系用 |
| R | | | 乙烯丙烯橡胶 | 禁油处理 | — |
| H | | 黄铜 | 丁腈橡胶 | 禁油处理 | — |
| J | | | 氟橡胶 | | — |
| K | | | PTFE | | — |
| L | | 不锈钢 | 丁腈橡胶 | | — |
| M | | | 氟橡胶 | | — |
| N | | | PTFE | | — |

### 〈型号表示例1〉

GAB422N-2-6-AC100V

机种名：GAB422(通电时闭型・集中给气型)

- ⓐ螺纹种类：NPT
- ⓑ通孔：φ2
- ⓒ集成连数：6连
- ⓓ阀体・密封件材质组合
  ：阀体-黄铜、密封件-丁腈橡胶
- ⓔ线圈接线形式：直接导线
- ⓕ～ⓗ：无
- ⓘ额定电压
  ：AC 100V 50/60Hz、AC 110V 60Hz

### 〈型号表示例2〉

GAB422-3-0-000AS-AC100V

机种名：GAB422(通电时闭型・集中给气型)

- ⓐ螺纹种类：Rc
- ⓑ通孔：φ3
- ⓒ集成连数：仅单体阀
- ⓓ阀体・密封件材质组合
  ：阀体-黄铜、密封件-丁腈橡胶
- ⓔ线圈接线形式：直接导线
- ⓕ手动操作(锁定式)：有
- ⓖ其他选择项：无
- ⓗ浪涌吸收器：带浪涌吸收器
- ⓘ额定电压
  ：AC 100V 50/60Hz、AC 110V 60Hz

### ⚠ 型号选定的注意事项

※ 1：ⓔ～ⓘ项标有记号的组合能制作。
※ 2：限于遮蔽板及配管底板配管的订货，请咨询本公司。

**有关ⓒ～ⓓ项**

※ 3：选用集成连数11连以上，请咨询本公司。
※ 4：材质组合请参照卷头P34。
※ 5：标准为无符号。在有ⓔⓕⓖⓗ，请在ⓓ项中记为0。
※ 6：作为防锈对策，对应有连续式加热氧化表面处理（防锈涂装），请咨询本公司。但是，选择手动操作选择项（A）时，不能进行连续式加热氧化表面处理。

ⓔ 线圈接线形式 / ⓕ（手动操作锁定式） / ⓖ 其他选择项 / ⓗ 带浪涌吸收器 / ⓘ 额定电压

| 内 容 | | | | ⓕ | ⓖ 电缆线管（船用电线贯穿金属附件） A−15a | A−15b | A−15c | 导线管（电线管配管） CTC 19 | G 1/2 | ⓗ | ⓘ 内 容 |
|---|---|---|---|---|---|---|---|---|---|---|---|
| 无符号 | 标准 | 直接导线 | | A | | | | | | S | AC 100V、AC 200V |
| 2E | 选择项 | 带DIN端子箱 | (G1/2) | | | | | | | | AC 100V、AC 200V<br>DC 12V、DC 24V、DC 48V、DC 100V |
| 2G | | 带DIN端子箱 | (Pg11) | | | | | | | | |
| 2H | | DIN端子箱带小型指示灯 | (Pg11) | | | | | | H | | AC 100V、AC 200V、DC 24V |
| 3A | | 开式框架式 导线 | | A | | | | G | H | | AC 100V、AC 200V<br>DC 12V、DC 24V、DC 48V、DC 100V |
| 3K | | 带方形端子箱 | (G1/2) | | D | E | F | | | | |
| 3H | | 方形端子箱带指示灯 | (G1/2) | | | | | | | | AC 100V、AC 200V、DC 24V、DC 100V |
| 4A | | 开式框架式(H种线圈) 导线 | | A | | | | G | H | | AC 100V、AC 200V |
| 4K | | 带方形端子箱 | (G1/2) | | D | E | F | | | | |
| 4H | | 方形端子箱带指示灯 | (G1/2) | | | | | | | | |
| 5A | | 开式框架式(内置二极管) 导线 | | A | | | | G | H | | AC 100V、AC 200V |
| 5K | | 带方形端子箱 | (G1/2) | | D | E | F | | | | |
| 5H | | 方形端子箱带指示灯 | (G1/2) | | | | | | | | |

**有关ⓔ项**

※ 7：有关线圈的详细选定，请参照P118。
※ 8：线圈接线形式标准为无符号，在有ⓕⓖⓗ时，请在ⓔ项中记为00。
※ 9：5A、5K、5H型因二极管的作用，把AC电源变为DC的线圈。
※ 10：对于带方形端子箱的线圈（H种除外），也能制造防水型规格，请咨询本公司。
※ 11：使用蒸汽时，请把ⓓⓔ项指定为C4A、C4K、C4H。

**有关ⓕ～ⓗ项**

※12：与ⓕⓖⓗ项相同的项目没有时，请作为无符号。
※13：ⓓ项为C,F,K,N时，不能安装手动操作(ⓕ项A)。
※14：ⓖ项为D,E,F,G,H之中请选择一个。
※15：浪涌吸收器在选用直接导线类型线圈时为备件，在带端子箱式线圈时，安装在端子箱内。
※16：内置二极管线圈以及ⓔ项2H的DC24V线圈为标准装备，内置浪涌吸收器。

**有关ⓘ项**

※17：AC100V线圈可用于AC100V50/60Hz、AC110V60Hz、AC200V线圈可用于AC200V50/60Hz、AC220V60Hz。只是在ⓔ项中5A,5K,5H用线圈只限AC100V50/60Hz,AC200V50/60Hz的使用。
※18：上述以外的电压请咨询本公司。
※19：导线长度：标准：300mm以外，有500mm为单位的，选用时请咨询本公司。

## 内部构造及主要部件材质

●GAB422 单体阀

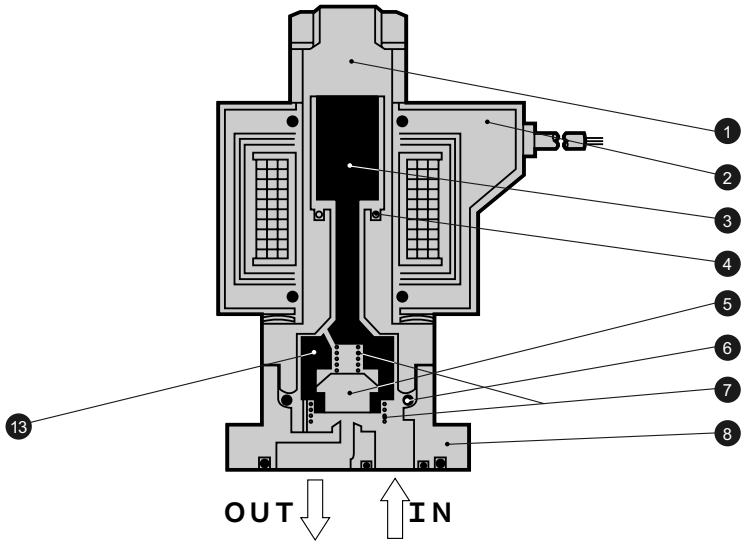


●GAB422集成

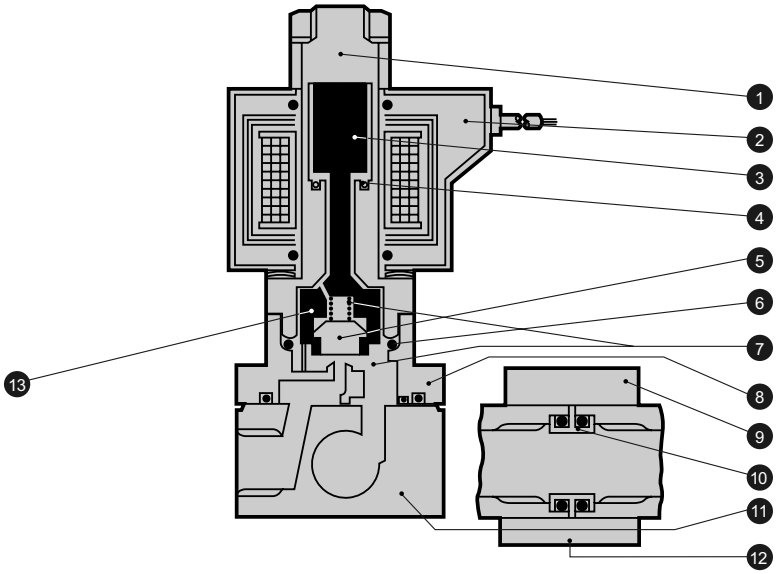


| 编号 | 部件名称 | 材质 | | 编号 | 部件名称 | 材质 | |
|---|---|---|---|---|---|---|---|
| 1 | 静铁芯组件 | SUS405•316L•403 | 不锈钢 | 8 | 阀体 | C3771(SCS13) | 黄铜(不锈钢) |
| 2 | 线圈 | B种封装(H种带卷) | | 9 | 夹持器 | SPCC | 钢 |
| 3 | 动铁芯组件 | SUS405 | 不锈钢 | 10 | 连接管 | C3604(SUS304) | 黄铜(不锈钢) |
| 4 | 分磁环 | Cu(阀体采用SUS时为Ag) | 铜(阀体采用不锈钢时为银) | 11 | 底板 | C3604(SUS303) | 黄铜(不锈钢) |
| 5 | 密封件 | NBR(FKM•EPDM•PTFE) | ( NBR:丁腈橡胶<br>FKM:氟橡胶<br>EPDM:乙烯丙烯橡胶<br>PTFE:聚四氟乙烯树脂 ) | 12 | 连接板 | SPCC | 钢 |
| 6 | O形圈 | NBR(FKM•EPDM•PTFE)<br>(尺寸:AS568-019) | | 13 | 阀芯 | POM(SUS303•PTFE) | 选择项符号<br>:无符号•O•D•H•L时…聚甲醛树脂<br>:上述以外…不锈钢聚·四氟乙烯树脂 |
| 7 | 弹簧 | SUS304 | 不锈钢 | | | | |

( ) 内为选择项

## 外形尺寸

●集成（直接导线类型）
GAB422-1～7-2～10

CAD（文件名：183页或卷末23页）

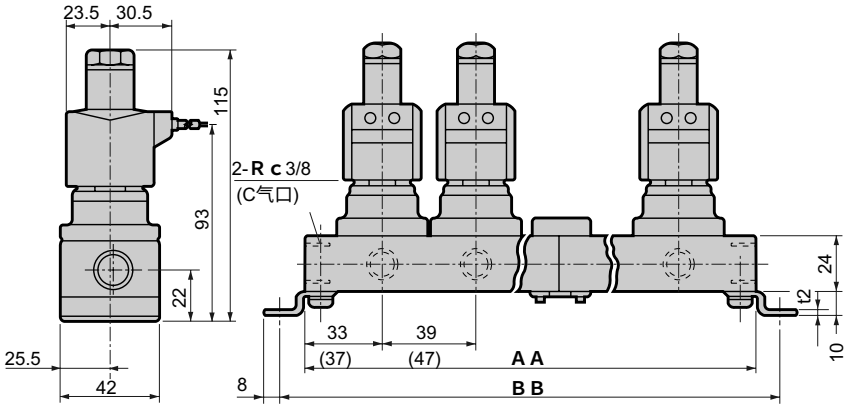


（n表示为连数。）

| 连数 | AA | BB | 集成结构 | 连数 | AA | BB | 集成结构 |
|---|---|---|---|---|---|---|---|
| 2 | 106(122) | 122(138) | 2连×1 | 7 | 329(385) | 345(401) | 5连+2连 |
| 3 | 145(169) | 161(185) | 3连×1 | 8 | 368(432) | 384(448) | 5连+3连 |
| 4 | 212(244) | 228(260) | 2连×2 | 9 | 435(507) | 451(523) | 3连×3 |
| 5 | 223(263) | 239(279) | 5连×1 | 10 | 446(526) | 462(542) | 5连×2 |
| 6 | 290(338) | 306(354) | 3连×2 | 11连以上请咨询。 | | | |

※1：集成结构是以2连、3连、5连作为基本的连结式。
※2：(　)内为开式框架型的尺寸。
※3：GAB422系列的带DIN端子箱，在DC电压规格时为开式框架型的外形尺寸。
※4：接管口径为G或NPT螺纹时，外形尺寸相同。

## 外形尺寸

●单体阀（直接导线类型）
GAB422-1～7-0

CAD（文件名：183页或卷末23页）

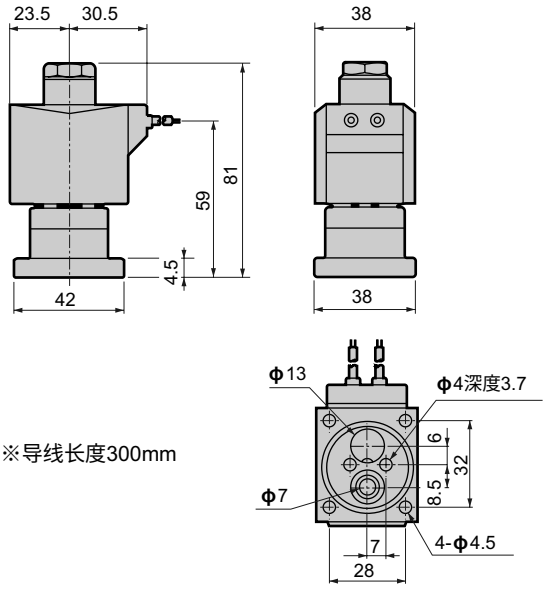


※导线长度300mm

●单体阀的安装方法

CAD（文件名：183页或卷末23页）

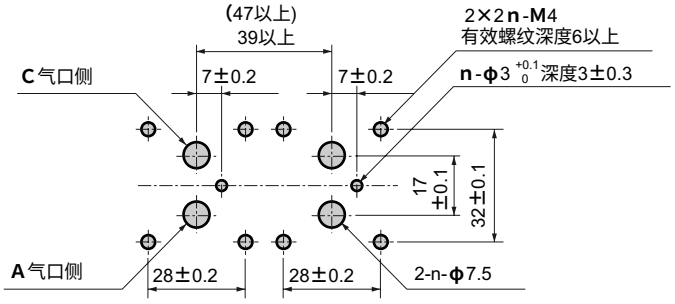


■使用2个单体阀场合的加工图。.

## 外形尺寸选择项(有关通用尺寸请参照左页的直接导线类型的外形尺寸)

●带DIN型端子箱
GAB422-1〜7-0〜10-※ 2E / 2G / 2H

CAD (文件名：183页或卷末23页)

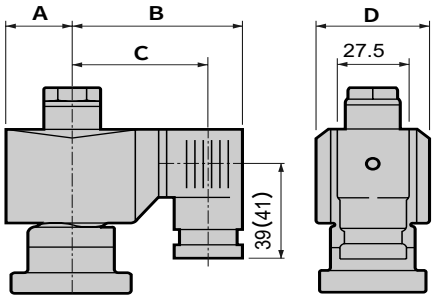


●开式框架型直接导线类型
GAB422-1〜7-0〜10-※ 3A / 4A / 5A

CAD (文件名：183页或卷末23页)

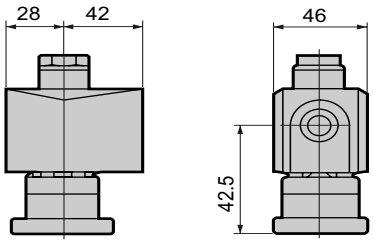


( )内尺寸为G1/2

| 型号 | A | B | C | D |
|---|---|---|---|---|
| AC | 23.5 | 65.5 | 54(53.5) | 38 |
| DC | 28 | 72 | 60.5(60) | 46 |

●开式框架型+带方形端子箱
GAB422-1〜7-0〜10-※ 3 / 4 / 5 K / H

CAD (文件名：183页或卷末23页)

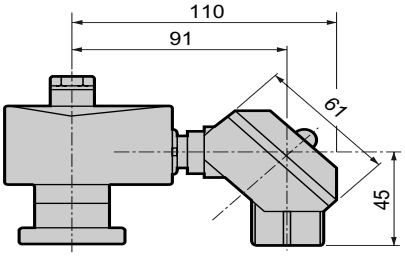


●手动(锁定式)
GAB422-1〜7-0〜10-※※※A
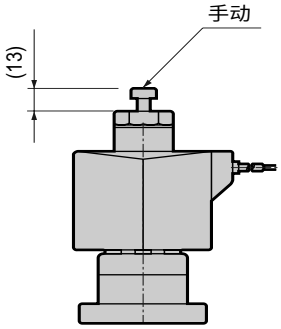
CAD (文件名：183页或卷末23页)