干燥空气用 直动式2通电磁阀 单体
（Justfit阀）

FGB Series

● NC（通电时通）型
●接管口径:Rc1/8~Rc1/2

CAD

JIS符号

●通电时开型

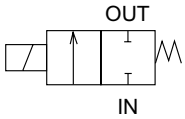

通用规格

项目	FGB
使用流体	干燥空气、惰性气体、低真空〔1.33×10²Pa(abs)〕等
动作压力范围 MPa	0～1.4 (因型号不同，请参照各机种规格的最高动作压力差)
耐压（采用水压） MPa	2.1(但是，仅对于FGB11•21耐压是1.5)
流体温度 ℃	－10～40(不得冻结)
环境温度 ℃	－20～40
耐热等级	B
环境条件	不适用于腐蚀性气体和易爆性气体
阀构造	直动型截止构造
阀座泄漏 cm³/min	0.2以下
安装方式	任意

各机种规格

项目 / 机种型号	接管口径	通孔直径 (mm)	有效截面积 (mm²)	最高动作压力差 MPa AC	最高动作压力差 MPa DC	最高使用压力 MPa	额定电压	功率(W) AC	功率(W) DC	质量 (kg)
通电时开型：NC型										
FGB21- 6 - 1 -12CR	Rc 1/8	1.5	1.5	1.0	1.0	1.0	AC100V 50/60Hz AC200V 50/60Hz DC 24V DC 12V	4.6	4	0.13
FGB21- 6 - 2 -12CR		2	2.7	0.6	0.6					
FGB31- 6/8 - 2 -12CR	Rc 1/8 Rc 1/4	2	2.8	1.4	1.4	1.4		6.2	6.5	0.22
FGB31- 6/8 - 3 -12CR		3	5.8	0.6	0.6					
FGB31- 6/8 - 6 -12CR		5	15	0.15	0.15					
FGB41- 8/10 - 3 -12CR	Rc 1/4 Rc 3/8	3	5.8	1.2	1.2			8.7	8	0.39
FGB41- 8/10 - 5 -12CR		4	10	0.5	0.5					
FGB41- 8/10 - 7 -12CR		7	26.4	0.1	0.1					
FGB51-10 - 5 -12CR	Rc 3/8	4	10	1.0	1.2			10.7	11.5	0.62
FGB51-10 - 6 -12CR		5	15	0.5	0.6					
FGB51-10/15 - 7 -12CR	Rc 3/8	7	26.4	0.2	0.25					
FGB51-10/15 - 8 -12CR	Rc 1/2	10	37.5	0.08	0.1					

※1：允许电压变动范围：请在额定电压的±10%以内使用。
※2：型号表示为AC电压的标准品型号。
关于其他电压请参照线圈选择项（45页）。
另外，AC电压时，线圈为带全波整流式。
※3：泄漏电流在以下参照数值之下使用。

泄漏电流 电压 / 机种型号	AC100V	AC200V	DC24V	DC12V
FGB※※-	2mA以下	1mA以下	1mA以下	2mA以下

型号表示方法

F G B 2 1 - 6 - 1 - 1 2CR A B - 1

- F G：流体区别（干燥空气）
- B：气口数（2通阀）
- 2：ⓐ系列尺寸
- 1：ⓑ动作区别
- 6：ⓒ接管口径
- 1：ⓓ通孔 ※1
- 1：ⓔ阀体・密封件材质组合
- 2CR：ⓕ线圈选择项 ※2 ※3
- A：ⓖ手动装置
- B：ⓗ其他选择项
- 1：ⓘ电压 ※4

符号		内　容		机种型号 FGB21	FGB31	FGB41	FGB51
ⓐ	2	22 mm		●			
	3	28 mm			●		
	4	34 mm				●	
	5	40 mm					●
ⓑ	1	通电时常通型（NC）		●	●	●	●
ⓒ 接管口径	6	Rc 1 / 8		●	●		
	8	Rc 1 / 4			●	●	
	10	Rc 3 / 8				●	●
	15	Rc 1 / 2					●
ⓓ 通孔	1	φ1.5		●			
	2	φ2		●	●		
	3	φ3			●	●	
	5	φ4				●	●
	6	φ5			●		●
	7	φ7				●	●
	8	φ10					●
ⓔ		阀体	密封件				
	1	铝	丁腈橡胶	●	●	●	●
ⓕ 线圈选择项	2CR	标准	直接导线 带全波整流	●	●	●	●
	3TR	选择项	T型端子箱带全波整流(G1/2)		●	●	●
	3RR	选择项	T型端子箱指示灯 带全波整流(G1/2)		●	●	●
	2C	选择项	直接导线	●	●	●	●
	2CS	选择项	直接导线带浪涌吸收器	●	●	●	●
	3T	选择项	带T型端子箱(G1/2)		●	●	●
	3RS	选择项	T型端子箱指示灯 带浪涌吸收器(G1/2)		●	●	●
ⓖ	无符号	标准	无	●	●	●	●
	A	选择项	手动锁定式	●	●	●	●
	N	选择项	手动非锁定式		●	●	●
ⓗ	无符号	标准	无	●	●	●	●
	B	项选择	安装板	●	●	●	●
ⓘ 电压	1	AC100V50/60Hz		●	●	●	●
	2	AC200V50/60Hz		●	●	●	●
	3	DC 24V		●	●	●	●
	4	DC 12V		●	●	●	●
	请记录以上除外的直接电压。						

请从上表带印●的组合中选定。

〈型号表示例〉

FGB21-6-1-12CRAB-1

机种名：FGB

ⓐ系列尺寸　：22 mm
ⓑ动作区别　：通电时通型
ⓒ接管口径　：Rc 1 / 8
ⓓ通孔　：φ1.5
ⓔ阀体・密封件材质组合
　：阀体-铝、密封件-丁腈橡胶
ⓕ圈选择项　：带直接导线全波整流器
ⓖ手动装置　：手动锁定式
ⓗ其他选择　：带安装板
ⓘ电压　：AC 100V50/60Hz

※1：FGB51的通孔直径φ4mm(ⓓ项5)、φ5mm(ⓓ项6)时、接管口径限Rc3/8(ⓒ项10)制作。
※2：有关全波整流回路及浪涌吸收器，ⓕ项2CR、2CS为线圈内置式， 3TR、3RR、3RS为端子箱内置式。
※3：带全波整流时，浪涌吸收器作为标准内藏于其内。
※4：对于电压有特殊需求时，请咨询本公司。

内部构造及主要部件材质

●FGB系列

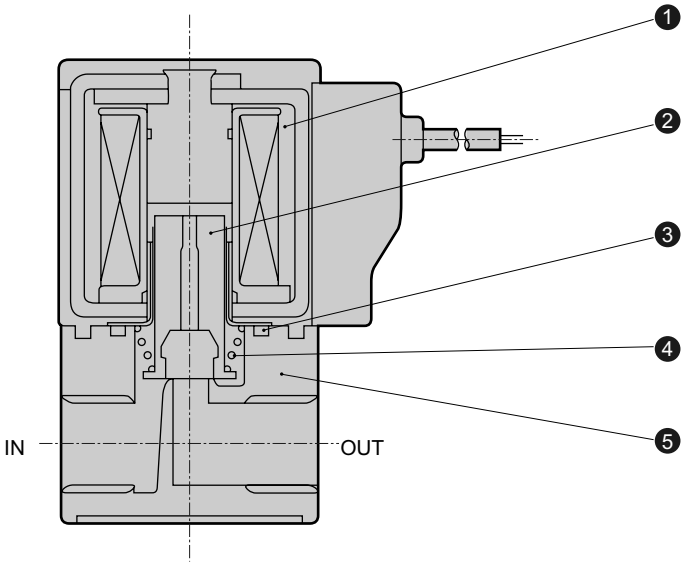

编号	部件名称	材质	
1	线圈组件	(封装线圈)	
2	动铁芯组件	SUS、NBR	不锈钢、丁腈橡胶
3	O形圈	NBR	丁腈橡胶
4	弹簧	SUS	不锈钢
5	阀体	ADC	压铝铸件

外形尺寸

●直接导线带全波整流
FGB※1-※-※-※2CR

CAD (文件名：111页或卷末20页)

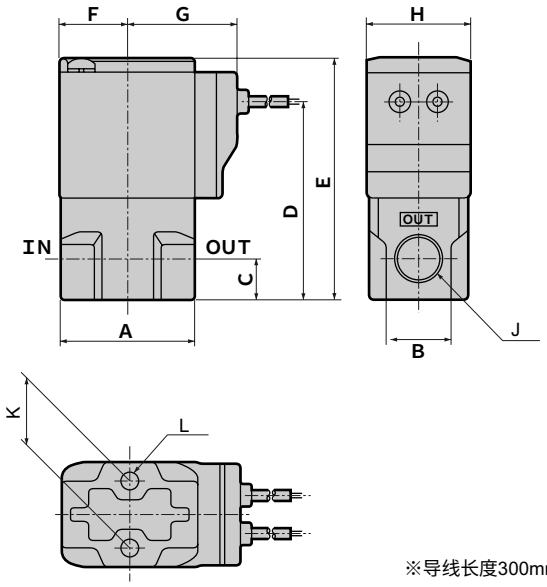

※导线长度300mm

导线用于DC电压时
请使用直接导线(2C)或
直接导线式带浪涌吸收器(2CS)。

型号	A	B	C	D	E	F	G	H	J	K	L
FGB21	32	16	8	43	54	15.5	26.5	22	Rc1/8	15	M4×0.7深度6
FGB31	36	18	11	53.5	65.5	18.5	29.5	28	Rc1/8、Rc1/4	18	M5×0.8 深度6
FGB41	40	25	12	62	76	22.5	34	34	Rc1/4、Rc3/8	18	M5×0.8 深度7
FGB51	50	30	15	74.5	90.5	26	37.5	40	Rc3/8、Rc1/2	20	M5×0.8 深度8

外形尺寸选择项(有关通用尺寸请参照左页的直接导线带全波整流的外形尺寸。)

●直接导线式
FGB※1-※-※-※2C

CAD (文件名：111页或卷末 20页)

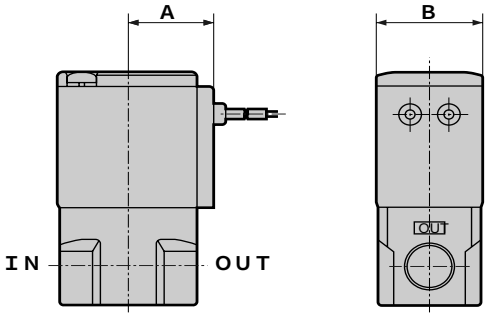

型号	A	B
FGB21	19.5	22
FGB31	22.5	28
FGB41	26	34
FGB51	29.5	40

●带直接导线浪涌吸收器
FGB※1-※-※-※2CS

CAD (文件名：111页或卷末 20页)

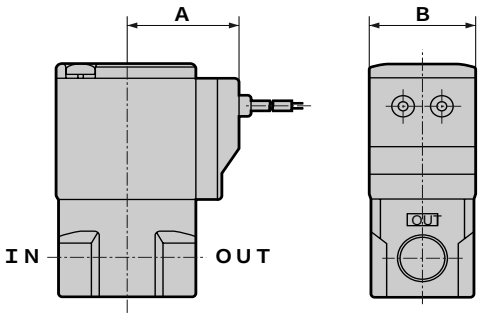

型号	A	B
FGB21	26.5	22
FGB31	29.5	28
FGB41	34	34
FGB51	37.5	40

●带T型端子箱(指示灯·带浪涌吸收器) (G1/2)
FGB※1-※-※-※ 3T / 3RS

●T型端子箱带全波整流(带指示灯)(G1/2)
FGB※1-※-※-※ 3TR / 3RR

CAD (文件名：111页或卷末 20页)

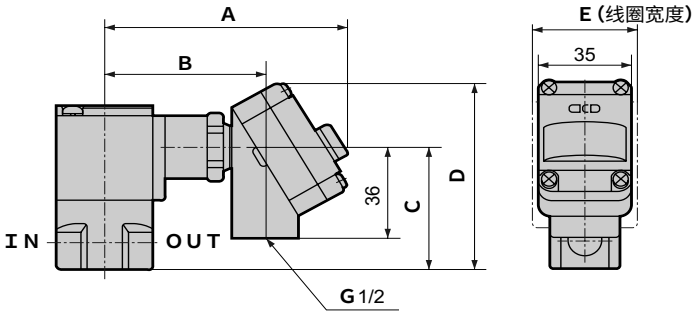

型号	A	B	C	D	E
FGB31	92	60.5	48.5	74.5	28
FGB41	96	64.5	57.5	83.5	34
FGB51	99.5	68	71.5	97.5	40

●手动装置锁定式·非锁定式
FGB※1-※-※-※※ A / N

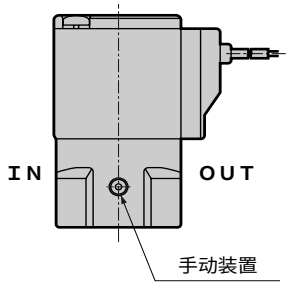

注：非锁定式只限于系列尺寸3、4、5的制作

●安装板
FGB※1-※-※-※※※B

CAD (文件名：111页或卷末 20页)

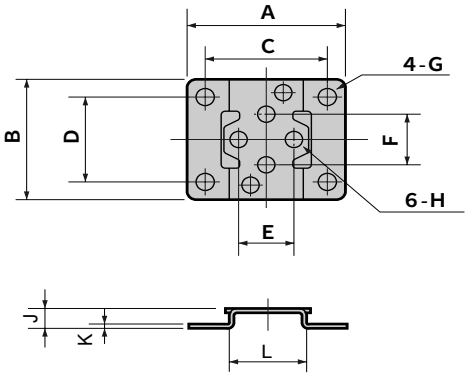

型号	A	B	C	D	E	F	G	H	J	K	L
FGB21	40	34	30	25	15	15	ϕ5	ϕ4.5	6	1.2	20
FGB31	52	42	40	30	18	18	ϕ6	ϕ5.5	7	1.6	25
FGB41	56	48	44	36	18	18	ϕ6	ϕ5.5	7	1.6	30
FGB51	62	50	50	38	20	20	ϕ6	ϕ5.5	7	1.6	36

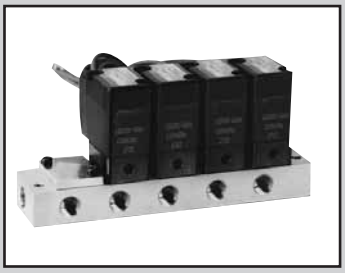

干燥空气用 直动式2通电磁阀 集成
（Justfit阀）

GFGB Series

●NC（通电时通）型
●接管口径:Rc1/8、Rc1/4、Rc3/8

CAD

JIS符号

●通电时通・集中给气型
（C气口加压）

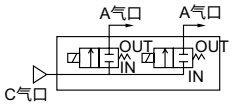

●通电时通・个别给气型
（A气口加压）

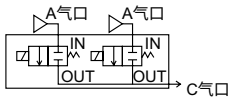

通用规格

项目	GFGB
使用流体	干燥空气、惰性气体、低真空〔1.33×10²Pa(abs)〕等
动作压力范围 MPa	0～1.4 (因型号不同，请参照各机种规格的最高动作压力差)
耐压（采用水压）MPa	2.1(但是，仅对于GFGB2耐压是1.5)
流体温度 ℃	－10～40(不得冻结)
环境温度 ℃	－20～40
耐热等级	B
环境条件	不适用于腐蚀性气体和易爆性气体
阀构造	直动型截止构造
阀座泄漏 cm³/min	0.2以下
安装方式	任意

各机种规格

项目 / 机种型号	接管口径 A气口(个别)	接管口径 C气口(集中)	通孔直径(mm)	有效截面积(mm²)	最高动作压力差 MPa AC	最高动作压力差 MPa DC	最高使用压力 MPa	额定电压	功率(W) AC	功率(W) DC
GFGB 21/25 - 1 -※-12CR	Rc1/8	Rc1/8	1.5	1.5	1.0	1.0	1.0	AC100V 50/60Hz AC200V 50/60Hz DC 24V DC 12V	4.6	4
GFGB 21/25 - 2 -※-12CR			2	2.5	0.6	0.6				
GFGB 31/35 - 2 -※-12CR	Rc1/4	Rc3/8	2	2.7	1.4	1.4	1.4		6.2	6.5
GFGB 31/35 - 3 -※-12CR			3	5.8	0.6	0.6				
GFGB 31/35 - 6 -※-12CR			5	12	0.15	0.15				
GFGB 41/45 - 3 -※-12CR	Rc1/4	Rc3/8	3	5.8	1.2	1.2			8.7	8
GFGB 41/45 - 5 -※-12CR			4	10	0.5	0.5				
GFGB 41/45 - 7 -※-12CR			7	19	0.1	0.1				
GFGB 51/55 - 5 -※-12CR	Rc1/4	Rc3/8	4	10	1.0	1.2			10.7	11.5
GFGB 51/55 - 6 -※-12CR			5	15	0.5	0.6				
GFGB 51/55 - 7 -※-12CR			7	24	0.2	0.25				

※1：允许电压变动范围：请在额定电压的±10%以内使用。
※2：型号表示为AC电压的标准品型号。
关于其他电压请参照线圈选择项（49）页。
※印表示集成的连数。
另外，AC电压时，线圈为带全波整流式。
※3：泄漏电流在以下参照数值之下使用。

泄漏电流 电压 / 机种型号	AC100V	AC200V	DC24V	DC12V
GFGB	2mA以下	1mA以下	1mA以下	2mA以下

型号表示方法

●集成

G F G B 3 1 - 2 - 7 - 1 2C N - 3

●带遮蔽板集成

G F G B 2 5 - 1 - X - 1 2CR N - 2 - 5 2

气口数
(2通阀)

流体区别
(干燥空气)

ⓐ系列尺寸

ⓑ回路结构

ⓒ通孔

ⓓ集成连数
※1
※2

ⓔ阀体・密封件材质组合

ⓕ线圈选项
※3
※4

ⓖ手动装置

ⓗ电压
※5

ⓘ电磁阀数
※6

ⓙ遮蔽板数

	符号	内容		机种型号 GFGB 21・25	GFGB 31・35	GFGB 41・45	GFGB 51・55
ⓐ	2	22 mm		●			
	3	28 mm			●		
	4	34 mm				●	
	5	40 mm					●
ⓑ	1	通电时通・集中给气型		●	●	●	●
	5	通电时闭・个别给气型		●	●	●	●
ⓒ通孔	1	φ1.5		●			
	2	φ2		●	●		
	3	φ3			●	●	
	5	φ4				●	●
	6	φ5			●		●
	7	φ7				●	●
ⓓ	2 ~ 10	2连 ~ 10连		●	●	●	●
	0	仅控制器		●	●	●	●
	X	带遮蔽板		●	●	●	●
ⓔ		阀体	密封件				
	1	PPS	丁腈橡胶	●	●	●	●
ⓕ线圈选择项	AC时						
	2CR	标准	直接导线带全波整流	●	●	●	●
	3TR	选择项	T型端子箱带全波整流(G1/2)			●	●
	3RR	选择项	T型端子箱指示灯・带全波整流器（G1/2）			●	●
	DC时						
	2C	选择项	直接导线	●	●	●	●
	2CS	选择项	直接导线带浪涌吸收器	●	●	●	●
	3T	选择项	带T型端子箱（G1/2）			●	●
	3RS	选择项	T型端子箱指示灯带浪涌吸收器（G1/2）			●	●
ⓖ	无符号	标准	无	●	●	●	●
	N	项选择	手动非锁定式	●	●	●	●
ⓗ电压	1	AC100V 50/60Hz		●	●	●	●
	2	AC200V 50/60Hz		●	●	●	●
	3	DC24V		●	●	●	●
	4	DC12V		●	●	●	●
	请记录以上除外的直接电压。						
ⓘ	无符号	无遮蔽板		●	●	●	●
	1 ~ 9	电磁阀1个 ~ 电磁阀9个		●	●	●	●
ⓙ	无符号	无遮蔽板		●	●	●	●
	1 ~ 9	遮蔽板1个 ~ 遮蔽板9个		●	●	●	●

请从上表带印●的组合中选定。

〈型号表示例〉

GFGB31-2-7-12CN-3

机种名：GFGB

ⓐ系列尺寸　：28 mm
ⓑ回路构造　：通电时通・集中给气型
ⓒ通孔　：φ2
ⓓ集成连数　：7连
ⓔ阀体、密封件材质组合
：阀体-PPS、密封件-丁腈橡胶
ⓕ线圈选择项　：直接导线
ⓖ手动装置　：手动非锁定
ⓗ电压　：DC24V
ⓘⓙ　：无遮蔽板

※1：对于集成连数，请选用2连~10连的任意连数。
※2：需带遮蔽板请选用ⓓ项中的X，ⓘ项中的电磁阀数，ⓙ项中的遮蔽板数。
※3：有关全波整流回路及浪涌吸收器，ⓕ项2CR•2CS为线圈内置式，3TR•3RR•3RS为端子箱内置式。
※4：对于电压有特殊需求时，请咨询本公司。
※6：面对底板配管的A（个别）气口，从右侧起排列电磁阀。
※7：对于遮蔽板和底板配管的订货，请咨询本公司。

内部构造及主要部件材质

●GFGB单体阀

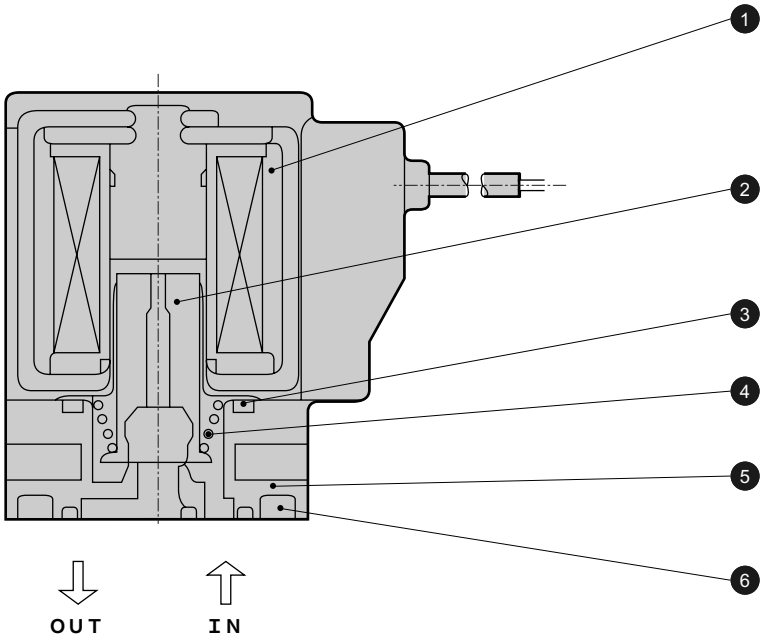

●GFGB集成

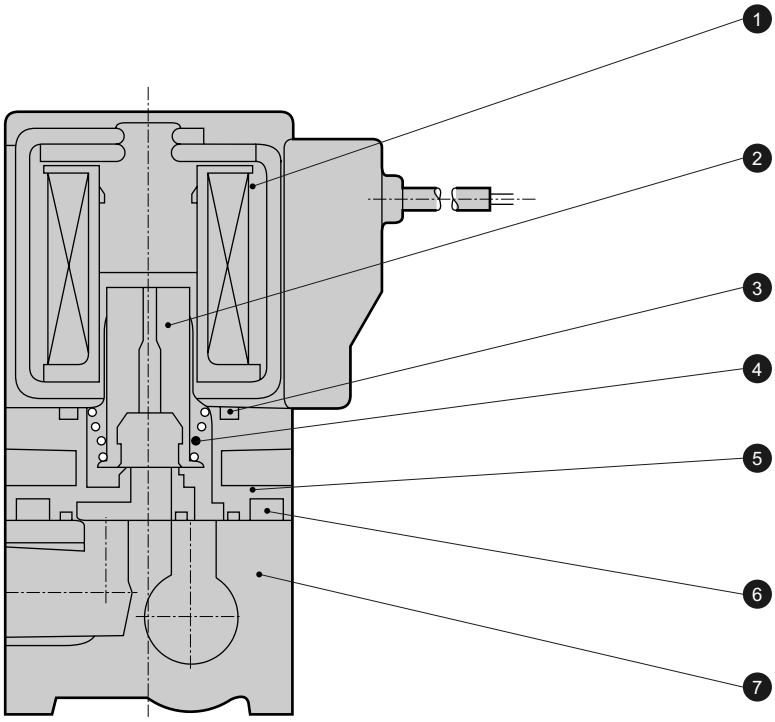

编号	部件名称	材质		编号	部件名称	材质	
1	线圈组件	(封装线圈)		5	阀体	PPS	聚苯硫醚
2	动铁芯组件	SUS、NBR	不锈钢、丁腈橡胶	6	密封垫圈	NBR	丁腈橡胶
3	O形圈	NBR	丁腈橡胶	7	底板配管	A6063	铝
4	弹簧	SUS	不锈钢				

集成外形尺寸

●直接导线带全波整流
GFGB※※-※-※-12CR

CAD（文件名：111页或卷末20页）

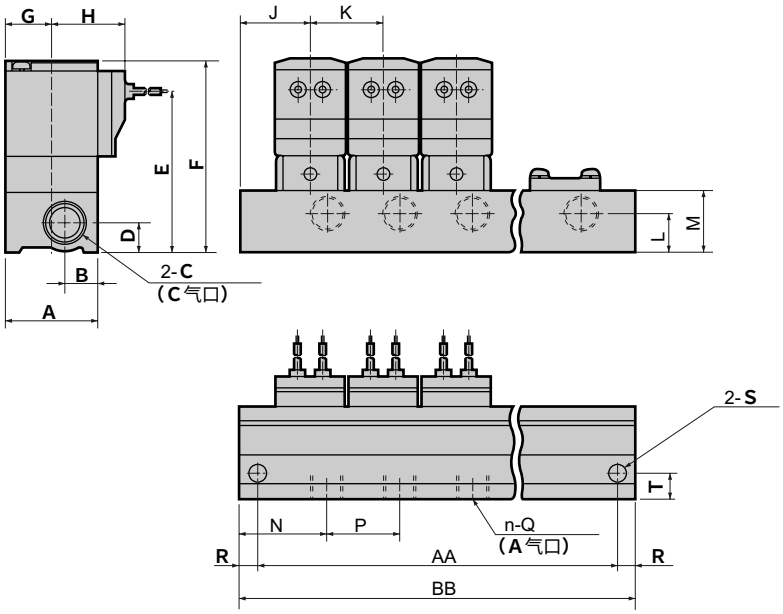

导线长度300mm

型号	连数 / 符号	2	3	4	5	6	7	8	9	10
GFGB2	AA	58	84	110	136	162	188	214	240	266
	BB	68	94	120	146	172	198	224	250	276
GFGB3	AA	74	106	138	170	202	234	266	298	330
	BB	88	120	152	184	216	248	280	312	344
GFGB4	AA	86	124	162	200	238	276	314	352	390
	BB	100	138	176	214	252	290	328	366	404
GFGB5	AA	100	146	192	238	284	330	376	422	468
	BB	114	160	206	252	298	344	390	436	482

型号	A	B	C	D	E	F	G	H	J	K	L	M	N	P	Q	R	S	T
GFGB2	30	12	Rc1/8	8	49	60	15.5	26.5	21	26	8	16	25	26	Rc1/8	5	ϕ4.5	9
GFGB3	36	13	Rc3/8	12	64	76	18.5	29.5	28	32	15	24	34.5	32	Rc1/4	7	ϕ6.5	10
GFGB4	43	18	Rc3/8	12	71	85	22.5	34	31	38	15	24	31	38	Rc1/4	7	ϕ6.5	11.5
GFGB5	50	20	Rc3/8	12	79	95	26	37.5	34	46	12	24	34	46	Rc1/4	7	ϕ6.5	14

单体阀尺寸

●直接导线带全波整流
GFGB※※-※-0-12CR

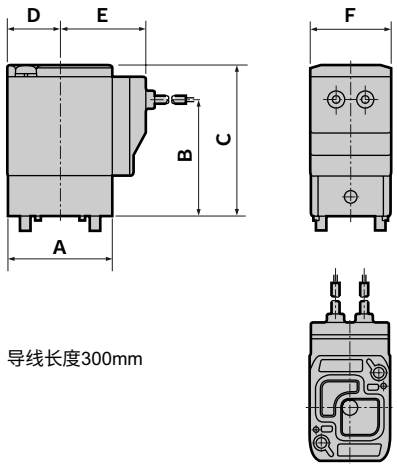

导线长度300mm

型号	A	B	C	D	E	F
GFGB2	30	33	44	15.5	26.5	22
GFGB3	36	40	52	18.5	29.5	28
GFGB4	43	47	61	22.5	34	34
GFGB5	50	55	71	26	37.5	40

单体阀的安装方法

●GFGB2※・3※

单体阀在2件安装的加工图。

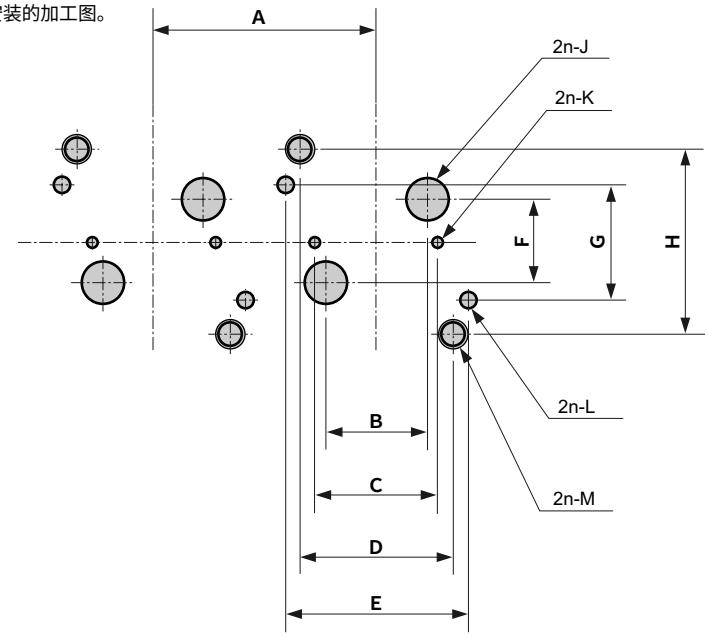

型号	A	B	C	D	E	F	G	H	J	K	L	M
GFGB2	26以上	8±0.15	10.6±0.15	15.5±0.1	18.4±0.1	10±0.15	12.4±0.1	19.4±0.1	ϕ3.5以下	$\phi 1^{+0.1}_{0}$ 深度2 $^{+0.5}_{0}$	$\phi 1.6^{+0.1}_{0}$ 深度2.5±0.5	M3×0.5有效螺纹深度 6以上
GFGB3	32以上	13±0.15	16±0.15	20±0.1	23.6±0.1	11.4±0.15	15±0.1	24.2±0.1	ϕ5.5以下	$\phi 1^{+0.1}_{0}$ 深度2 $^{+0.5}_{0}$	$\phi 2.1^{+0.1}_{0}$ 深度2.5±0.5	M4×0.7有效螺纹深度 5.5以上

●GFGB4※ 5※

单体阀在2件安装的加工图。

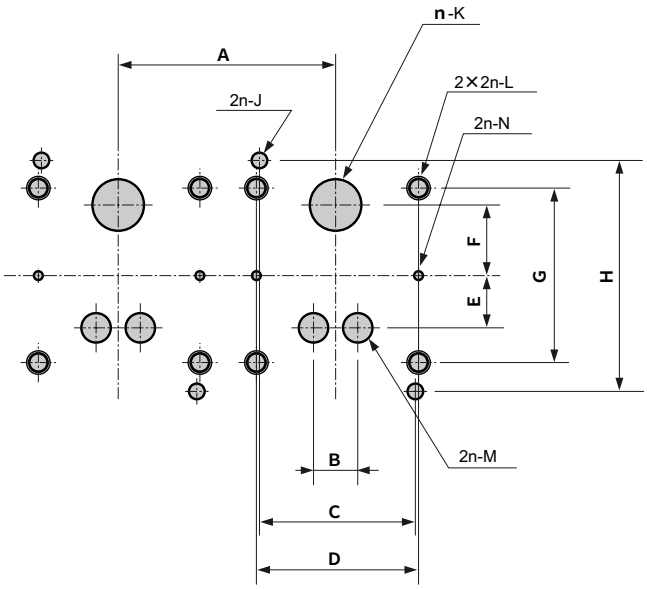

型号	A	B	C	D	E	F	G	H	J	K	L	M	N
GFGB4	38以上	7±0.2	25±0.1	26±0.1	8.8±0.2	11±0.2	28±0.1	37±0.1	$\phi 2.6^{+0.1}_{0}$ 深度2.5±0.5	ϕ8以下	M4×0.7有效螺纹深度 9以上	ϕ5以下	$\phi 1^{+0.1}_{0}$ 深度2 $^{+0.5}_{0}$
GFGB5	46以上	8±0.2	30±0.1	30±0.1	11.5±0.2	14.5±0.2	33±0.1	43±0.1	$\phi 2.6^{+0.1}_{0}$ 深度2.5±0.5	ϕ11以下	M5×0.8有效螺纹深度 8以上	ϕ7以下	$\phi 1^{+0.1}_{0}$ 深度2 $^{+0.5}_{0}$

外形尺寸选择项(有关通用尺寸请参照51页的直接导线带全波整流单体阀尺寸。)

●直接导线式□
GFGB※※-※-※-12C

CAD（文件名：111页或卷末 20页）

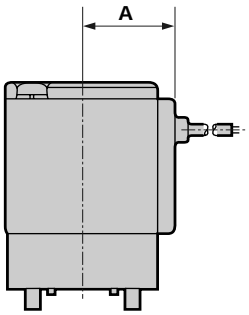

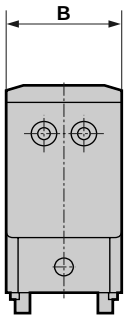

型号	A	B
GFGB2	19.5	22
GFGB3	22.5	28
GFGB4	26	34
GFGB5	29.5	40

●直接导线带浪涌吸收器
GFGB※※-※-※-12CS

CAD（文件名：111页或卷末 20页）

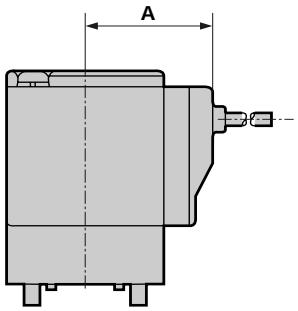

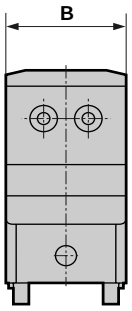

型号	A	B
GFGB2	26.5	22
GFGB3	29.5	28
GFGB4	34	34
GFGB5	37.5	40

●带T型端子箱(指示灯·带浪涌吸收器)（G1/2）
GFGB※※-※-※-1 3T / 3RS

●T型端子箱带全波整流(带指示灯)（G1/2）
GFGB※※-※-※-1 3TR / 3RR

CAD（文件名：111页或卷末 20页）

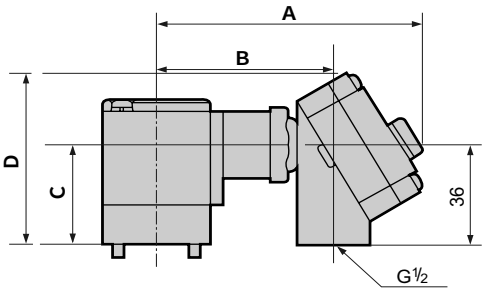

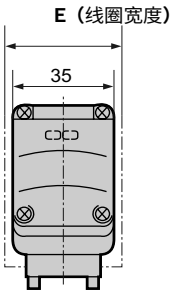

型号	A	B	C	D	E
GFGB4	96	64.5	42.5	68.5	34
GFGB5	99.5	68	52	78	40

●手动装置（非锁定式）
GFGB※※-※-※-1※N

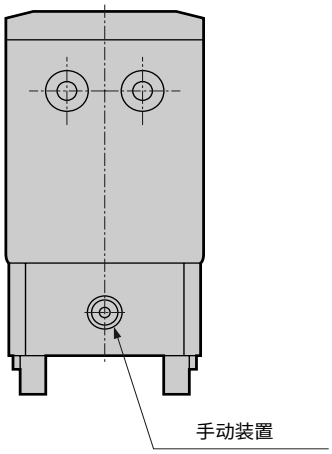

手动装置的位置
•集中给气型:A气口的对侧
•个别给气型:A气口侧

干燥空气用 直动式3通电磁阀 单体
（Justfit阀）

FGG Series

●通用型、常闭型
●接管口径:Rc1/8、Rc1/4、Rc3/8

CAD

JIS符号
●通用型

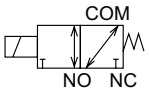

●常闭型

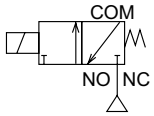

通用规格

项目	FGG
使用流体	干燥空气、惰性气体、低真空〔1.33×10²Pa(abs)〕等
动作压力范围 MPa	0～1.4 (因型号不同，请参照各机种规格的最高动作压力差)
耐压（采用水压）MPa	2.1(但是，仅对于FGG2耐压是1.5)
流体温度 ℃	－10～40(不得冻结)
环境温度 ℃	－20～40
耐热等级	B
环境条件	不适用于腐蚀性气体和易爆性气体□
阀构造	直动型截止构造□
阀座泄漏 cm³/min	0.2以下
安装方式	任意

各机种规格

项目□ / 机种型号	接管口径	通孔直径 (mm)	有效截面积 (mm²)	最高动作压力差 MPa	最高使用压力 MPa	额定电压	功率(W) AC	功率(W) DC	质量 (kg)
●通用型									
FGG21- 6 - Z -12CR	Rc 1/8	1	0.65	0.7	1.0	AC100V 50/60Hz AC200V 50/60Hz DC 24V DC 12V	4.6	4	0.15
- 1 -12CR		2	2.5	0.15					
FGG31- 6/8 - 0 -12CR	Rc 1/8 Rc 1/4	1.5	1.4	0.7	1.4		6.2	6.5	0.25
- 1 -12CR		2	2.6	0.4					
- 4 -12CR		3	5.5	0.2					
FGG41- 8/10 - 1 -12CR	Rc 1/4 Rc 3/8	2	2.6	0.7			8.7	8	0.45
- 4 -12CR		3	5.5	0.3					
- 8 -12CR		4	9.0	0.15					
FGG51- 8/10 - 1 -12CR	Rc 1/4 Rc 3/8	2	2.6	1.2(0.6)			10.7	11.5	0.65
- 4 -12CR		3	5.5	0.6(0.3)					
- 8 -12CR		4	9.0	0.3(0.15)					
●常闭型									
FGG33- 6/8 - 0 -12CR	Rc 1/8 Rc 1/4	1.5	1.4	1.0	1.4	AC100V 50/60Hz AC200V 50/60Hz DC 24V DC 12V	6.2	6.5	0.25
- 1 -12CR		2	2.6	0.7					
- 4 -12CR		3	5.5	0.3					
FGG43- 8/10 - 1 -12CR	Rc 1/4 Rc 3/8	2	2.6	1.2			8.7	8	0.45
- 4 -12CR		3	5.5	0.6					
- 8 -12CR		4	9.0	0.3					

※1：允许电压变动范围：请在额定电压的±10%以内使用。
※2：型号表示为AC电压的标准品型号。
关于其他电压请参照线圈选择项（55页）。
另外，AC电压时，线圈为带全波整流式。
※3：FGG51的常通加压时，最高压力差为（ ）内的值。
※4：泄漏电流在以下参照数值之下使用。

泄漏电流 电压 / 机种型号	AC100V	AC200V	DC24V	DC12V
FGG※※	2mA以下	1mA以下	1mA以下	2mA以下

型号表示方法

F G G 2 1 - 6 - Z - 1 2CR A B - 1

- 流体区别（干燥空气）：F
- 气口数（3通阀）：G G
- ⓐ系列尺寸：2 1
- ⓑ动作区别：6
- ⓒ接管口径：Z
- ⓓ通孔：1
- ⓔ阀体・密封件材质组合：2CR A B
- ⓕ线圈选择项 ※1 ※2：1
- ⓖ手动装置：A
- ⓗ其他选择项：B
- ⓘ电压 ※3：1

	符号	内　容		机种型号 FGG21	FGG31・33	FGG41・43	FGG51
a	2	22 mm		●			
	3	28 mm			●		
	4	34 mm				●	
	5	40 mm					●
b	1	通用型		●	●	●	●
	3	常闭型			●	●	
c 接管口径	6	Rc 1 / 8		●	●		
	8	Rc 1 / 4			●	●	●
	10	Rc 3 / 8				●	●
d 通孔	Z	φ1		●			
	0	φ1.5			●		
	1	φ2		●	●	●	●
	4	φ3			●	●	●
	8	φ4				●	●
e		阀体	密封件				
	1	铝	丁腈橡胶	●	●	●	●
f 线圈选择项	AC时						
	2CR	标准	直接导线带全波整流	●	●	●	●
	3TR	项选择	T型端子箱带全波整流（G1/2）		●	●	●
	3RR		T型端子箱指示灯带全波整流（G1/2）		●	●	●
	DC时						
	2C	选择项	直接导线	●	●	●	●
	2CS		直接导线带浪涌吸收器	●	●	●	●
	3T		带T型端子箱（G1/2）		●	●	●
	3RS		T型端子箱附指示灯带浪涌吸收器（G1/2）		●	●	●
g	无符号	标准	无	●	●	●	●
	A	项选择	手动锁定式□	●	●	●	●
	N		手动非锁定式		●	●	●
h	无符号	标准	无	●	●	●	●
	B	选择项	安装板	●	●	●	●
i 电压	1	AC100V 50/60Hz		●	●	●	●
	2	AC200V 50/60Hz		●	●	●	●
	3	DC 24V		●	●	●	●
	4	DC 12V		●	●	●	●
	请记录以上除外的直接电压。						

请从上表带印●的组合中选定项。

〈型号表示例〉

FGG21-6-Z-12CRAB-1

机种名：FGG

ⓐ系列尺寸　：22 mm
ⓑ动作区别　：通用型
ⓒ接管口径　：Rc1/8
ⓓ通孔　：φ1
ⓔ阀体・密封件材质组合
　：阀体-铝、密封件-丁腈橡胶
ⓕ线圈选择项　：直接导线带全波整流
ⓖ手动装　：手动锁定式
ⓗ其他选择项　：带安装板
ⓘ电压　：AC 100V 50/60Hz

※ 1：有关全波整流回路及浪涌吸收器，ⓕ项2CR、2CS为线圈内置式，3TR、3RR、3RS为端子箱内置式。
※ 2：带全波整流时，浪涌吸收器作为标准内藏于其内。
※ 3：对于电压有特殊需求时，请咨询本公司。

内部构造及主要部件材质

●FGG※1・※3系列

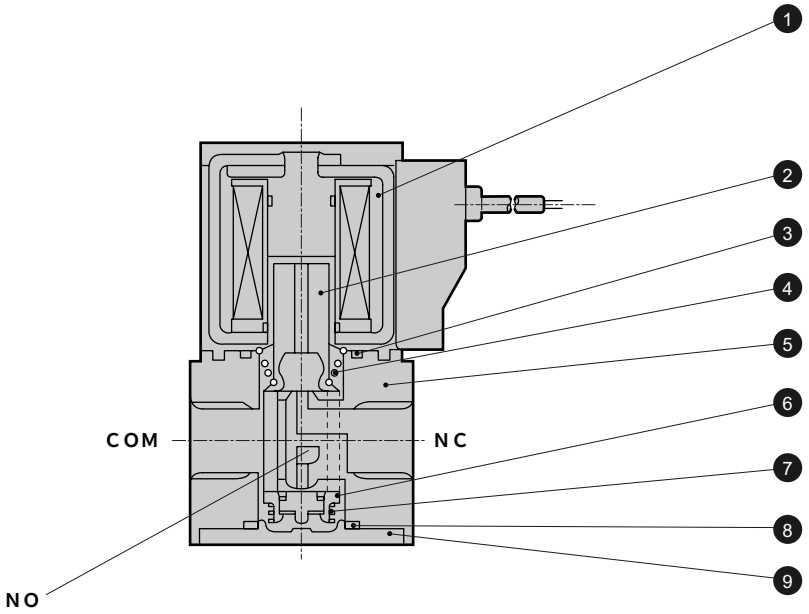

编号	部件名称	材质		编号	部件名称	材质	
1	线圈组件	(封装线圈)		6	阀体引导组件	PPS、SUS、NBR	聚苯硫醚、不锈钢、丁腈橡胶
2	动铁芯组件	SUS、NBR	不锈钢、丁腈橡胶	7	弹簧	SUS	不锈钢
3	O形圈	NBR	丁腈橡胶	8	O形圈	NBR	丁腈橡胶
4	弹簧	SUS	不锈钢	9	端盖	ADC	压铝铸件
5	阀体	ADC	压铝铸件				

外形尺寸

●直接导线带全波整流
FGG※※-※-※-12CR

CAD (文件名：111页或20页)

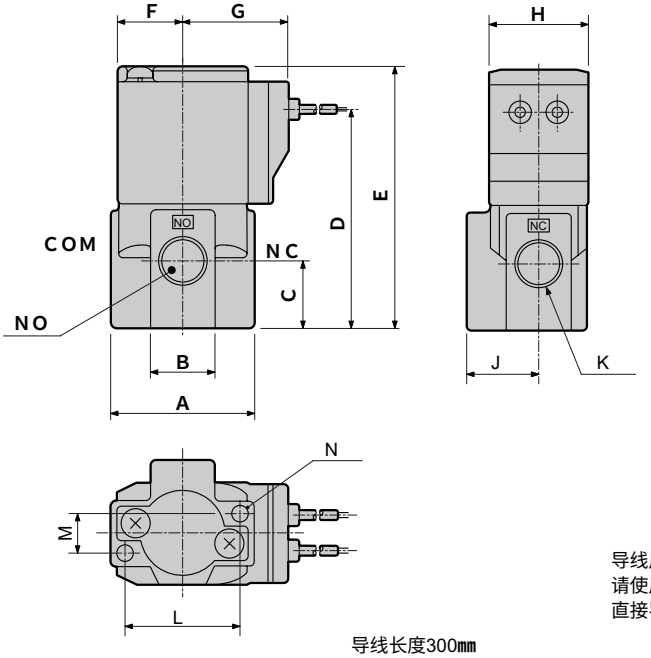

导线用于DC电压时
请使用直接导线(2C)或
直接导线带浪涌吸收器(2CS)。

导线长度300㎜

型号	A	B	C	D	E	F	G	H	J	K	L	M	N
FGG2	32	16	16.5	51	62	15.5	26.5	22	16	Rc1/8	25	8	M4×0.7深度6
FGG3	40	18	18.5	60.5	72.5	18.5	29.5	28	20	Rc1/8 Rc1/4	32	11	M5×0.8深度8
FGG4	45	25	25	74.5	88.5	22.5	34	34	21	Rc1/4 Rc3/8	35	15	M5×0.8深度8
FGG5	50	25	25	81	97	26	37.5	40	21	Rc1/4 Rc3/8	35	15	M5×0.8深度8

外形尺寸选择项(有关通用尺寸请参照左页的直接导线带全波整流的外形尺寸。)

●直接导线
FGG※※-※-※-12C

CAD (文件名：111页或卷末 20页)

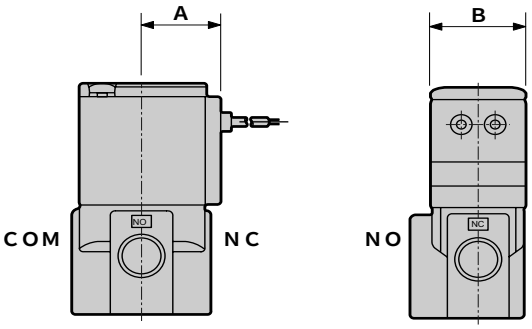

型号	A	B
FGG2	19.5	22
FGG3	22.5	28
FGG4	26	34
FGG5	29.5	40

●直接导线带浪涌吸收器
FGG※※-※-※-12CS

CAD (文件名：111页或卷末 20页)

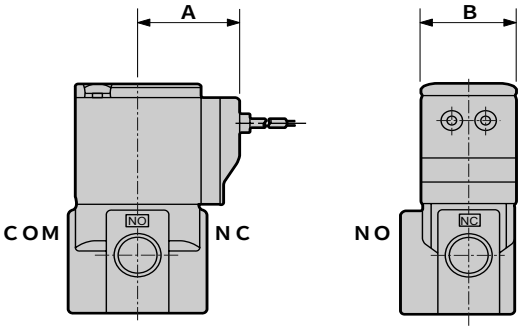

型号	A	B
FGG2	26.5	22
FGG3	29.5	28
FGG4	34	34
FGG5	37.5	40

●带T型端子箱(带指示灯·浪涌吸收器)G1/2)
FGG※※-※-※-1 3T / 3RS

●T型端子箱带全波整流(带指示灯)(G1/2)
FGG※※-※-※-1 3TR / 3RR

CAD (文件名：111页或卷末 20页)

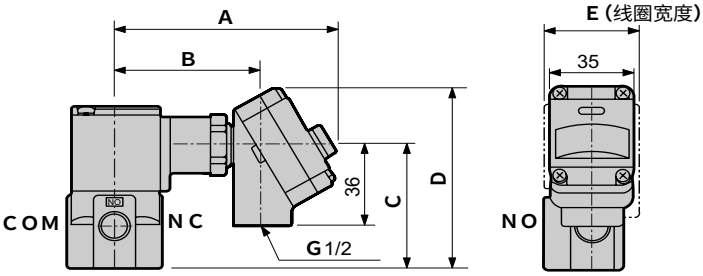

型号	A	B	C	D	E
FGG3	92	60.5	55.5	81.5	28
FGG4	96	64.5	70	96	34
FGG5	99.5	68	78	104	40

●手动装置(锁定式·非锁定式)
FGG※※-※-※-1※ A / N

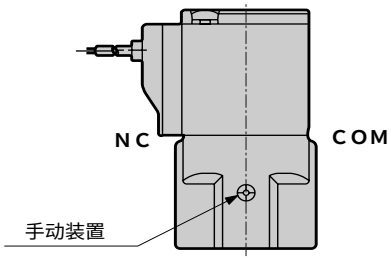

注：非锁定式只限于3、4、5系列尺寸的制作。

●安装板
FGG※※-※-※-1※※B

CAD (文件名：111页或卷末 20页)

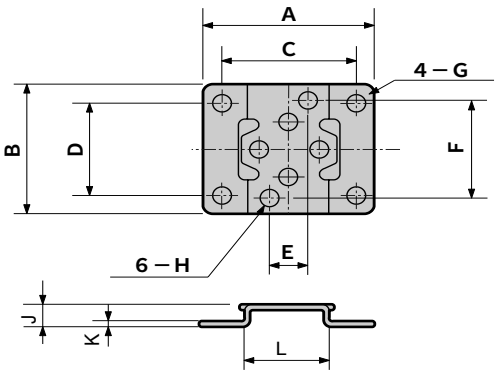

型号	A	B	C	D	E	F	G	H	J	K	L
FGG2	40	34	30	25	8	25	φ5	φ4.5	6	1.2	20
FGG3	52	42	40	30	11	32	φ6	φ5.5	7	1.6	25
FGG4	56	48	44	36	15	35	φ6	φ5.5	7	1.6	30
FGG5	62	50	50	38	15	35	φ6	φ5.5	7	1.6	36

干燥空气用 直动式3通电磁阀 集成
（Justfit阀）

GFGG Series

●通用型
●接管口径：Rc1/8、Rc1/4

CAD

JIS符号

●集中给气・集中排气型

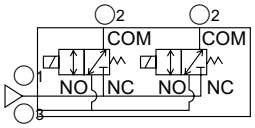

通用规格

项目	GFGG
使用流体	干燥空气、惰性气体、低真空〔1.33×10²Pa（abs）〕等
动作压力范围 MPa	0～1.2 (因型号不同，请参照各机种规格的最高动作压力差)
耐压（采用水压）MPa	1.8(但是，仅对于GFGG $\frac{2}{3}$ 但是，仅对于1.5)
流体温度 ℃	－10～40(不得冻结)
环境温度 ℃	－20～40
耐热等级	B
环境条件	不适用于腐蚀性气体和易爆性气体
阀构造	直动型截止构造
阀座泄漏 cm³/min	0.2以下
安装方式	任意

各机种规格

项目 / 机种型号	接管口径 2气口(个别)	接管口径 1•3气口(集中)	通孔直径 (mm)	有效截面积 (mm²)	最高动作压力差 MPa	最高使用压力 MPa	额定电压	功率(W) AC	功率(W) DC
通用型									
GFGG21-Z-※-12CR	Rc1/8	Rc1/8	1	0.6	0.7	1.0	AC100V 50/60Hz AC200V 50/60Hz DC 24V DC 12V	4.6	4
-1-※-12CR			2	2.2	0.15				
GFGG31-0-※-12CR	Rc1/4	Rc1/4	1.5	1.3	0.7			6.2	6.5
-1-※-12CR			2	2.4	0.4				
-4-※-12CR			3	4.3	0.2				
GFGG41-1-※-12CR	Rc1/4	Rc1/4	2	2.6	0.7	1.2		8.7	8
-4-※-12CR			3	5.3	0.3				
-8-※-12CR			4	7.3	0.15				
GFGG51-1-※-12CR	Rc1/4	Rc1/4	2	2.6	1.2(0.6)			10.7	11.5
-4-※-12CR			3	5.3	0.6(0.3)				
-8-※-12CR			4	7.3	0.3(0.15)				

※1：允许电压变动范围：请在额定电压的±10%以内使用。
※2：型号表示为AC电压的标准品型号。
关于其他电压请参照线圈选择项（59页）。
※带印的表示集成数。
另外，AC电压时，线圈为带全波整流式。
※3：GFGG51的常通加压时，最高压力差为（ ）内的值。
※4：泄漏电流在以下参照数值之下使用。

泄漏电流 电压 / 机种型号	AC100V	AC200V	DC24V	DC12V
GFGG	2mA以下	1mA以下	1mA以下	2mA以下

型号表示方法

●集成

GFGG21-Z-5-12CN-3

●带遮蔽板集成

GFGG31-1-X-13TN-2-41

气口数
(3通阀)

流体区别
(干燥空气)

ⓐ系列尺寸

ⓑ回路构造

ⓒ通孔

ⓓ集成连数
※1
※2

ⓔ阀体・密封件材质组合

ⓕ线圈选择项
※3
※4

ⓖ手动装置

ⓗ电压
※5

ⓘ电磁阀数
※6

ⓙ遮蔽板数

	符号	内容		机种型号 GFGG21	GFGG31	GFGG41	GFGG51
ⓐ	2	22 mm		●			
	3	28 mm			●		
	4	34 mm				●	
	5	40 mm					●
ⓑ	1	集中给气・集中排气型		●	●	●	●
ⓒ通孔	Z	φ1		●			
	O	φ1.5			●		
	1	φ2		●	●	●	●
	4	φ3			●	●	●
	8	φ4				●	●
ⓓ	2 ~ 10	2连 ~ 10连		●	●	●	●
	O	仅控制器		●	●	●	●
	X	仅遮蔽板		●	●	●	●
ⓔ		阀体	密封件				
	1	聚苯硫醚	丁腈橡胶	●	●	●	●
ⓕ线圈选择项	AC时						
	2CR	标准	直接导线带全波整流	●	●	●	●
	3TR	选择项	T型端子箱带全波整流（G1/2）			●	●
	3RR	选择项	T型端子箱附指示灯・带全波整流器			●	●
	DC时						
	2C	选择项	直接导线	●	●	●	●
	2CS	选择项	直接导线带浪涌吸收器	●	●	●	●
	3T	选择项	带T型端子箱（G1/2）			●	●
	3RS	选择项	T型端子箱附指示灯・带浪涌吸收器（G1/2）			●	●
ⓖ	无符号	标准	无	●	●	●	●
	N	选项	手动非锁定式	●	●	●	●
ⓗ电压	1	AC100V 50/60Hz		●	●	●	●
	2	AC200V 50/60Hz		●	●	●	●
	3	DC24V		●	●	●	●
	4	DC12V		●	●	●	●
	请记录以上除外的直接电压。						
ⓘ	无符号	无遮蔽板		●	●	●	●
	1 ~ 9	电磁阀1个 ~ 电磁阀9个		●	●	●	●
ⓙ	无符号	无遮蔽板		●	●	●	●
	1 ~ 9	遮蔽板1个 ~ 遮蔽板9个		●	●	●	●

请从上表的印●的组合中选定项。

〈型号表示例〉

GFGG21-Z-5-12CN-3

机种名：GFGG

ⓐ系列尺寸　：22 mm
ⓑ回路构造　：集中给气・集中排气型
ⓒ通孔　：φ1
ⓓ集成连数　：5连
ⓔ阀体・密封件材质组合
　：阀体-聚苯硫醚、密封件-丁腈橡胶
ⓕ线圈选择项　：直接导线
ⓖ手动装置　：手动非锁定
ⓗ电压　：AC100V 50/60Hz
ⓘⓙ　：无遮蔽板

※1：对于集成连数，请选用2连~10连的任意连数
※2：需带遮蔽板请选用ⓓ项中的X，ⓘ项中的电磁阀数，ⓙ项中的遮蔽板数。
※3：有关全波整流回路及浪涌吸收器，ⓕ项2CR、2CS为线圈内置式，
　3TR、3RR、3RS为端子箱内置式。
※4：带全波整流器时，浪涌吸收器作为标准内藏于其内。
※5：对于电压有特殊需求时，请咨询本公司。
※6：面对底板配管的A（个别）气口，从右侧起排列电磁阀。
※7：对于遮蔽板和底板配管的订货，请咨询本公司

内部构造及主要部件材质

●GFGG单体阀

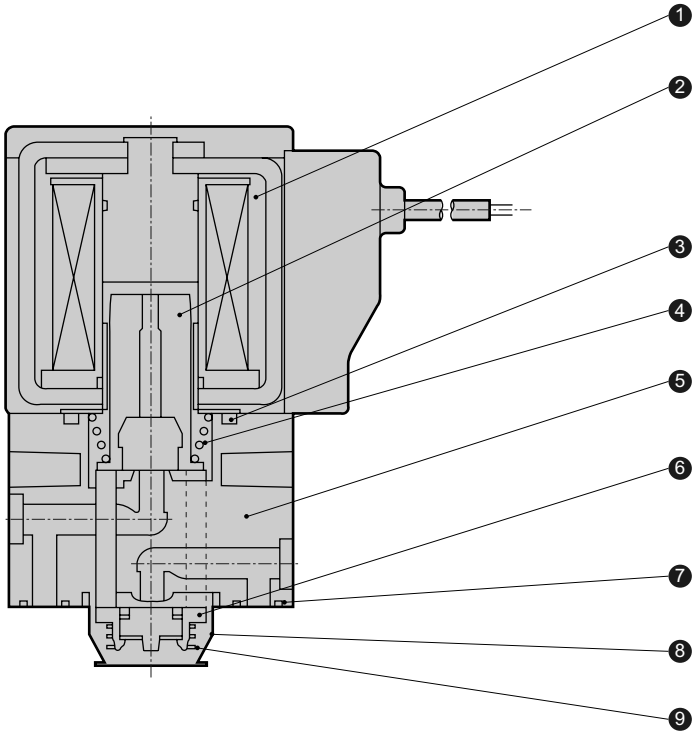

●GFGG集成

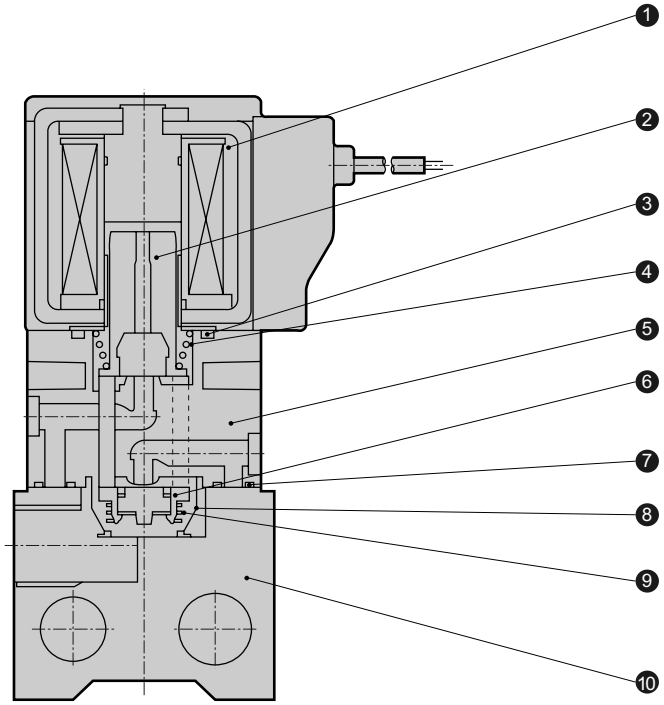

编号	部件名称	材质		编号	部件名称	材质	
1	线圈组件	(封装线圈)		6	阀体引导组件	PPS、SUS、NBR	聚苯硫醚、不锈钢、丁腈橡胶
2	动铁芯组件	SUS、NBR	不锈钢、丁腈橡胶	7	密封垫圈	NBR	丁腈橡胶
3	O形圈	NBR	丁腈橡胶	8	支撑架	SUS	不锈钢
4	弹簧	SUS	不锈钢	9	弹簧	SUS	不锈钢
5	阀体	PPS	聚苯硫醚	10	底板配管	A6063	铝

集成外形尺寸

●直接导线带全波整流器
GFGG※1-※-※-12CR

CAD (文件名：111页或卷末 20页)

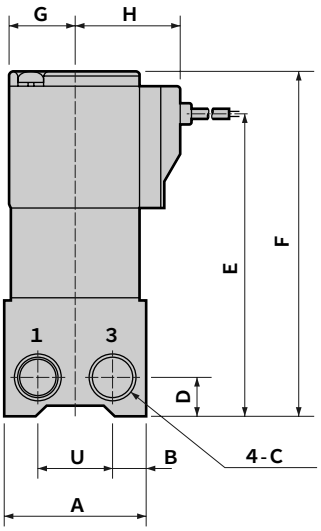

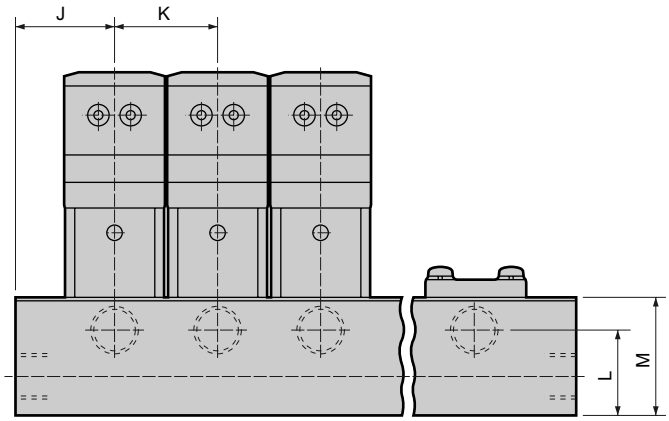

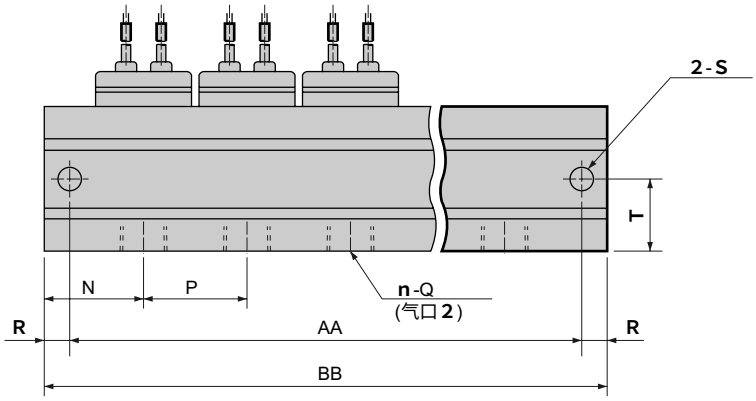

型号	连数 / 符号	2	3	4	5	6	7	8	9	10
GFGG2	AA	58	84	110	136	162	188	214	240	266
	BB	68	94	120	146	172	198	224	250	276
GFGG3	AA	74	106	138	170	202	234	266	298	330
	BB	88	120	152	184	216	248	280	312	344
GFGG4	AA	86	124	162	200	238	276	314	352	390
	BB	100	138	176	214	252	290	328	366	404
GFGG5	AA	100	146	192	238	284	330	376	422	468
	BB	114	160	206	252	298	344	390	436	482

型号	A	B	C	D	E	F	G	H	J	K	L	M	N	P	Q	R	S	T	U
GFGG2	30	6.5	Rc1/8	8	70	81	15.5	26.5	21	26	18	27	20	26	Rc1/8	5	ϕ4.5	15	17
GFGG3	40	9	Rc1/4	11	84	96	18.5	29.5	28	32	24	33	27.5	32	Rc1/4	7	ϕ6.5	20	22
GFGG4	43	9	Rc1/4	11	93.5	107.5	22.5	34	31	38	24	33	34.5	38	Rc1/4	7	ϕ6.5	21.5	25
GFGG5	50	10	Rc1/4	11	100	116	26	37.5	34	46	24	33	38.5	46	Rc1/4	7	ϕ6.5	25	30

单体阀的尺寸

●直接导线带全波整流
GFGG※1-※-0-12CR

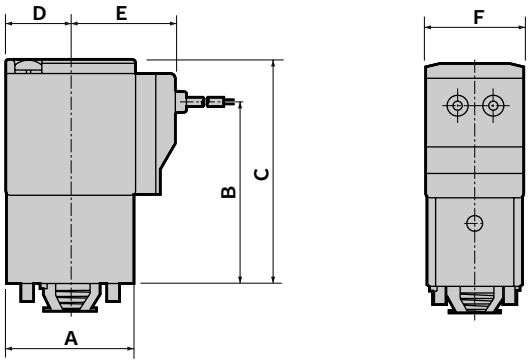

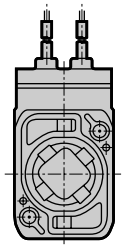

导线长度300mm

型号	A	B	C	D	E	F
GFGG2	30	43	54	15.5	26.5	22
GFGG3	36	51	63	18.5	29.5	28
GFGG4	43	60.5	74.5	22.5	34	34
GFGG5	50	67	83	26	37.5	40

外形尺寸选择项(有关通用尺寸请参照以上的带直接导线全波整流器的单体阀的外形尺寸。)

●直接导线式
GFGG※1-※-※-12C

CAD (文件名：111页 或卷末 20页)

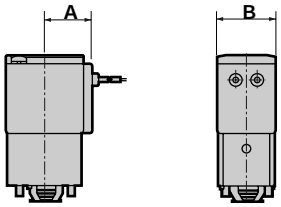

型号	A	B
GFGG2	19.5	22
GFGG3	22.5	28
GFGG4	26	34
GFGG5	29.5	40

●直接导线带浪涌吸收器
GFGG※1-※-※-12CS

CAD (文件名：111页 或卷末 20页)

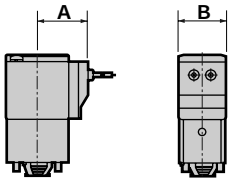

型号	A	B
GFGG2	26.5	22
GFGG3	29.5	28
GFGG4	34	34
GFGG5	37.5	40

●带T型端子箱(带指示灯·浪涌吸收器)(G1/2)
GFGG※1-※-※-1 3T / 3RS

● T型端子箱带全波整流(带指示灯) (G1/2)
GFGG※1-※-※-1 3TR / 3RR

CAD (文件名：111页 或卷末 20页)

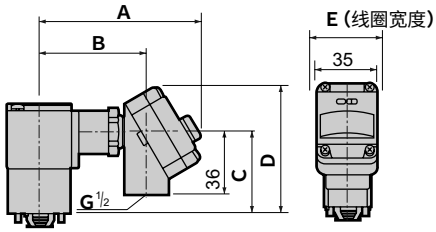

型号	A	B	C	D	E
GFGG4	96	64.5	56	82	34
GFGG5	99.5	68	64	90	40

●手动装置(非锁定式)□
GFGG※1-※-※-※※N

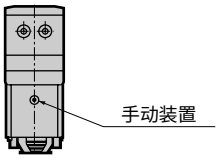

手动装置的位置
：在公共气口对侧